emmiz

Design Factory



emmiz

Design Factory

درباره امميز/ About Emmiz

Emmiz Design Factory یـک مرکـز طراحـی و توسـعه اسـت کـه بـا تلفیـق نـوآوری و پژوهـش بـه خلـق محصـولات و فضاهـای کاربـردی می‌پـردازد.

تیـم Emmiz متشـکل از طراحـان، متخصصـان و محققانـی اسـت کـه هـر پروژه را به‌عنـوان فرصتـی بـرای سـنجش رابطـه میـان فـرم و عملکـرد می‌بیننـد. تمرکـز بـر متریال‌هـای اصیـل، دقـت سـاخت و تولیـد محـدود باعـث شـده محصـولات Emmiz کیفیـت، دوام و زیبـایی را به‌همـراه هـم عرضـه کننـد.

کارخانـه تولیـدی و فضـای نمونه‌سـازی ایـن مجموعـه، امـکان آزمـون فراینـدهـا و تعامـل مسـتقیم بـا کاربـر را فراهـم مـی‌آورد و شـوروم‌ها تجربـه ملموسـی از محصـول ارائـه می‌کننـد.



ماموریت و چشم‌انداز

ماموریت Emmiz ایجاد پلی میان زیبایی، عملکرد و معنا در زندگی روزمره است. چشم‌انداز برند، ساختن جهانی است که طراحی در آن در جریان است، آموزش دهد و الهام‌بخش باشد؛ جایی که طراحی تنها محصول نیست بلکه فرهنگ جاری در خانه، کار و شهر است.

رویکرد Emmiz مبتنی بر پژوهش و توسعه متریال‌های پایدار و فرآیندهای تولید نوین است تا فناوری در خدمت تجربه انسانی قرار گیرد و هر طرح، وفادار به نیاز کاربر و محیط زیست باشد.

این برند تلاش دارد با آموزش، انتشار و برگزاری رویدادهای تخصصی، دیزاین را در گفت‌وگویی جهانی قرار دهد و طراحان را توانمند سازد.

همکاری‌های Emmiz شامل ورکشاپ‌ها، نشست‌های تخصصی و پروژه‌های مشترک با طراحان داخلی و بین‌المللی است. Emmiz با ایجاد بستر گفت‌وگو میان طراحان، صنعت و جامعه دیزاین را در بازتعریف نوآورانه پیش می‌برد.

تولید انحصاری و استودیو های نمونه‌سازی، امکان آزمون و بازخورد مستقیم مخاطب را فراهم می‌آورد. همکاری با آتلیه‌ها و پژوهش‌گران متریال، پروژه‌های تحقیقاتی و سفارش‌های صنعتی از دیگر وجوه مشارکت است.

Emmiz Design Factory فراتر از یک نام تجاری، یک تفکر طراحی است که به پایداری، کیفیت و معنا اهمیت می‌دهد. چشم‌انداز و عمل این مجموعه به‌گونه‌ای طراحی شده که محصولات تا همیشه کاربردی و زیبا بمانند .

Emmiz طراحان، معماران و علاقه‌مندان را به همکاری، بازدید از شوروم و مشارکت در کارگاه‌ها دعوت می کند تا در کنار هم مرزهای طراحی کاربردی و معنادار را گسترش دهند.





R&D / Design Studio

Design Studio و R&D بستری برای گفت‌وگو میان دیزاین ، معماری و صنعت است؛ جایی که ایده‌ها در پیوند با نیاز انسان شکل می‌گیرند و گسترش می یابند .

رویکرد این استودیو بر پژوهش، ایده‌پردازی و توسعه طرح استوار است تا زیبایی، عملکرد و معنا در فرآیندی یکپارچه به هم برسند.

همکاری میان طراحان و معماران، مسیر تبدیل ایده به طرحی قابل اجرا را فراهم می‌آورد؛ مسیری که از نخستین نگاه خلاقانه آغاز می‌شود و با تهیه فایل‌ها و مستندات اجرایی به مرحله تحقق می رسد .







Material Lab

Material Lab در سالن Emmiz، کتابخانه‌ای از متریال‌ها را در دسترس طراحان و مشتریان قرار می‌دهد؛ فضایی برای لمس، مقایسه و شناخت ویژگی‌هایی که به هر طرح هویت می‌بخشند.

Material Lab بستری برای آشنایی با بافت، رنگ و کیفیت متریال‌ها فراهم می‌آورد تا انتخاب آن‌ها در پیوند با نیاز، عملکرد و تجربه انسانی شکل گیرد.

مواجهه مستقیم با متریال، گفت‌وگو میان طراح و مشتری را گسترش می‌دهد و به شکل‌گیری درکی مشترک از کیفیت و امکانات هر طرح کمک می‌کند.

Innovation Lab

Innovation Lab فضـایی بـرای پرورش ایده‌هـای نـو و گسـترش ظرفیت‌هـای طراحـی و تولیـد اسـت.

ایـن فضـا بـا همراهـی اسـتارت‌آپ‌ها و توسـعه پروژه‌هـای مرتبـط بـا چـرم، بسـتری بـرای پژوهـش، تجربـه و آزمـون فراهـم مـی‌آورد تـا شـناخت متریـال و رویکردهـای نوآورانـه در پیونـد بـا یکدیگـر قـرار گیرنـد.

گفت‌وگـو میـان طراحـان، کارآفرینـان و صنعـت، امـکان تبدیـل ایده‌هـای اولیـه بـه راهکارهـای کاربـردی را فراهـم می‌سـازد و افق‌هـای تـازه‌ای در طراحـی و کار بـا چـرم می‌گشـاید.



Index - فهرست

درباره اممیز - About Emmiz 4

محصولات - Products 14

صندلی - Chairs 16

صندلی غذاخوری - Dining Chairs 18

صندلی بار - Bar Stools 32

صندلی لانژ - Lounge Chairs 36

صندلی اداری - Office Chairs 40

میز - Tables 44

میز غذا خوری - Dining Tables 46

میز جلو مبلی - Coffee Tables 60

میز کنار مبلی - Side Tables 68

میز بار و کنسول - Bar & Console Tables 74

میز و صندلی فضای بیرون - Outdoor Tables & Chairs 80

مبل - Sofas 84

ست سرویس خواب - Bedroom Sets 114

میز آرایش - Dressing Tables 122

تولید اختصاصی - Custom Production 126

ترکیب بندی ها - Combinations 154

پروژه ها - Projects 172

لیست محصولات - Product Index 228

محصولات / Products

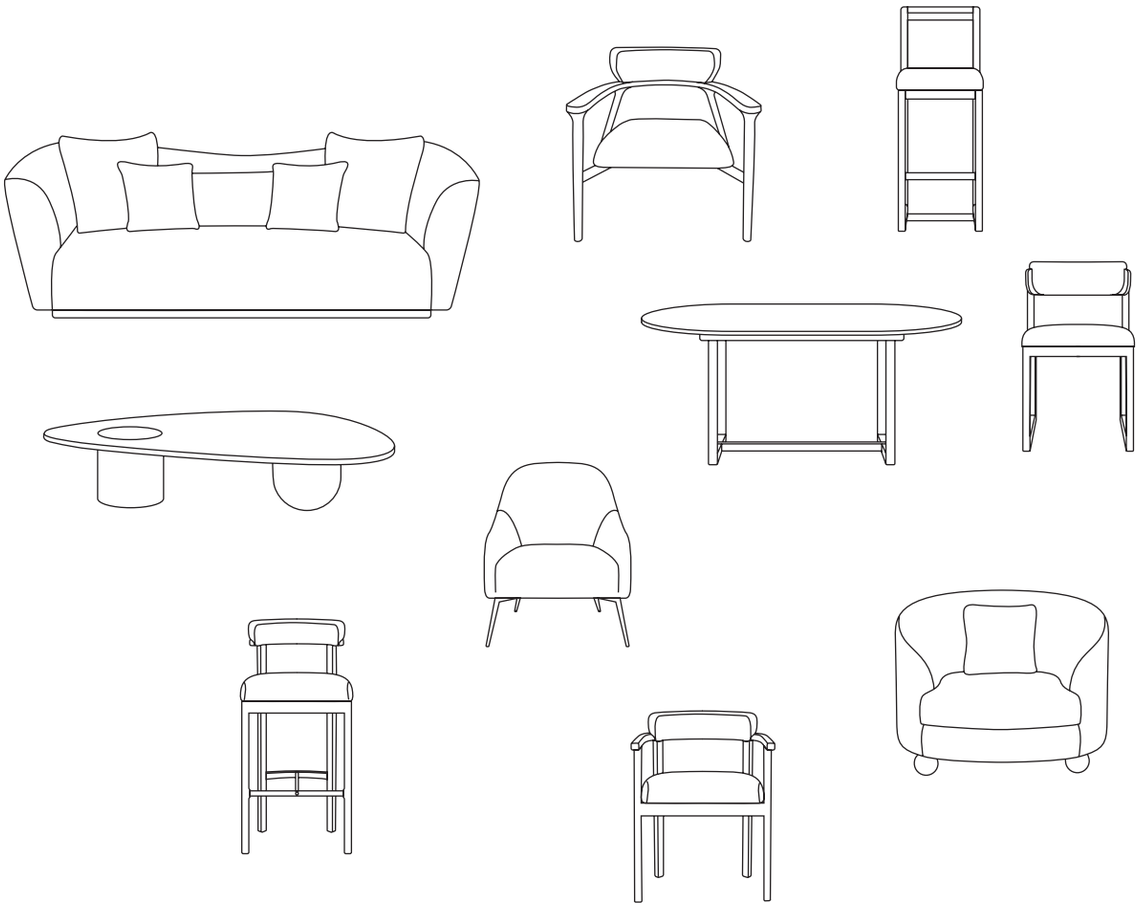

محصولات / صندلی



صندلی غذاخوری/ Dining Chairs

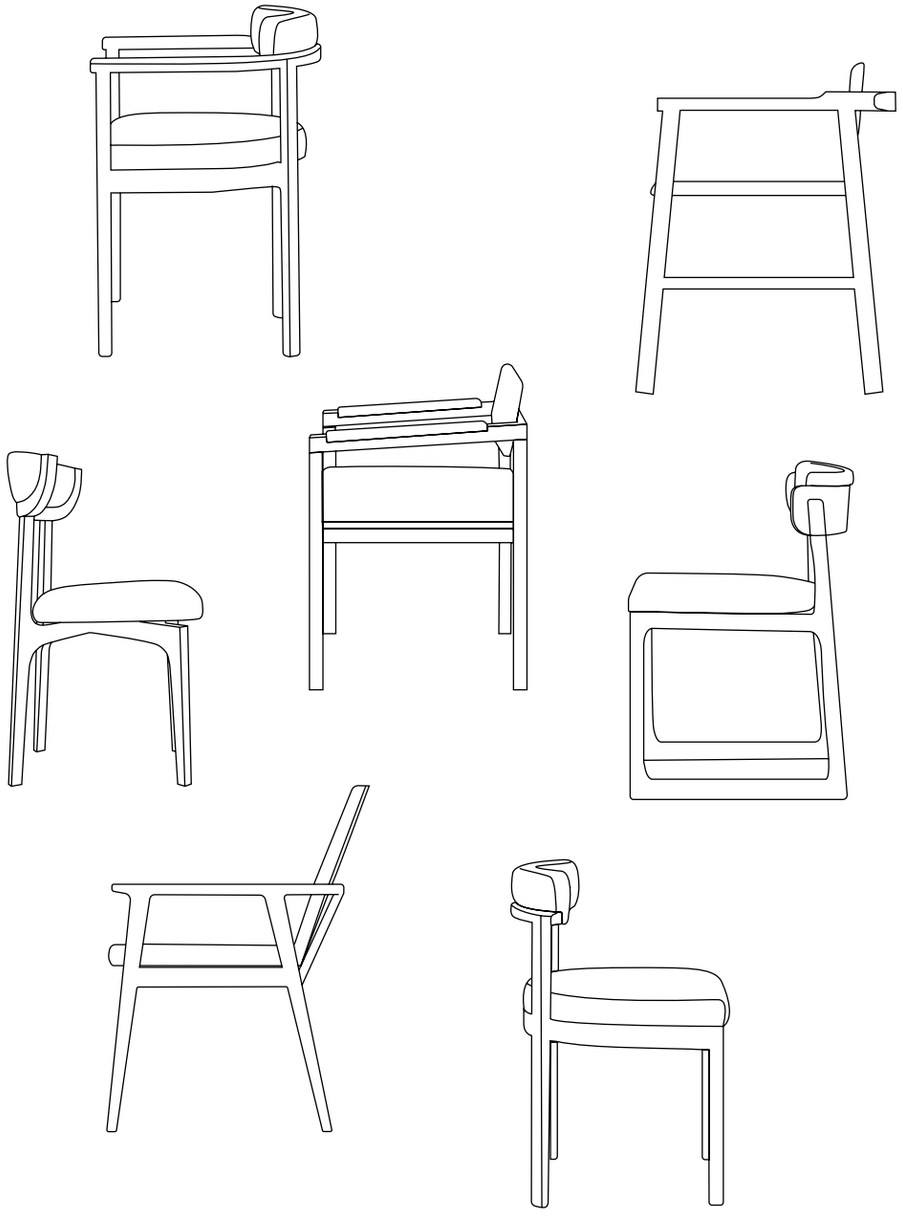



Eat With Handle

صندلی غذاخوری «ایت» دسته دار

گاهی آرامش، در ساده‌ترین جزئیات پنهان می‌شود. در انحنای یک دسته، در نرمیِ یک فرم، در نشستی که خستگی را آرام از تن می‌گیرد. Eat With Handle با خطوط یکپارچه و طراحی مینیمال خود، حسِ راحتی و زیبایی را هم‌زمان به فضا می‌آورد؛ برای خانه‌هایی که سادگی را عمیق زندگی می‌کنند. این صندلی مناسب میزبان است .

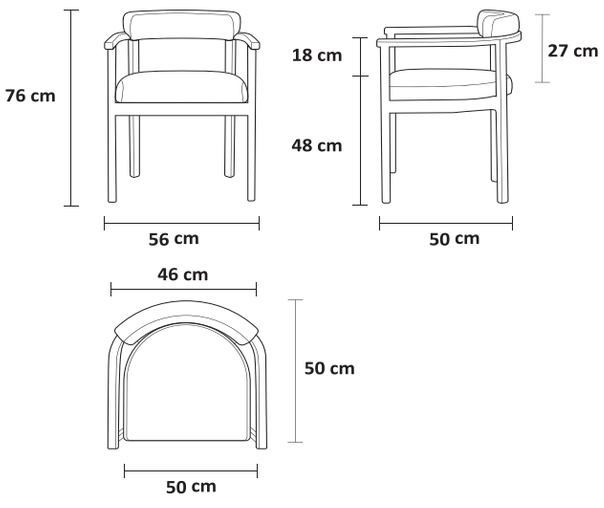



Eat

صندلی غذاخوری «ایت»

لحظه‌هایی‌ست که نشستن ، فقط نشستن نیست. فرمی نرم و آرام که حضورش در فضا، بی‌صدا احساس می‌شود ؛ نه برای جلب توجه ، بلکه برای کامل‌کردن تجربه‌ی گفتگو، انتظار و همراهی. Eat به‌عنوان صندلی میهمان ، در کنار صندلی دسته‌دار میزبان قرار می‌گیرد ؛سبک ، راحت و متعادل طراحی‌شده برای فضاهایی که رفت‌وآمد در آن جاری‌ست و راحتی باید طبیعی باشد.

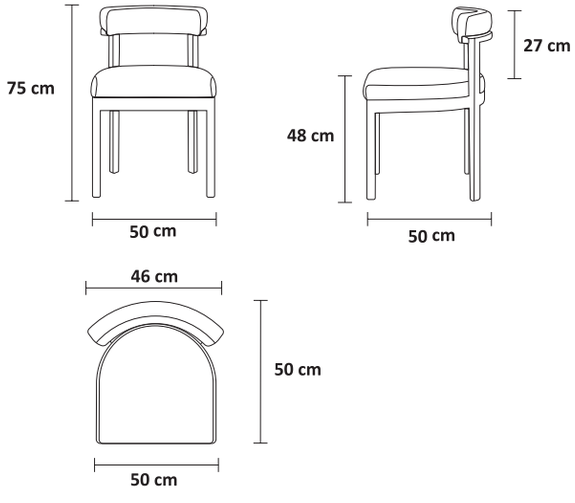



Kup

صندلی غذاخوری «کوپ»

جایی‌ست میان سکوت و آرامش؛ فرمی هندسی و کیوبیک، در عینِ راحتی، که لحظاتی برای آسودن می‌سازد. سادگیِ خطوطش، استوار و معمارانه است، اما در دلِ این ساختار منظم، آرامشی نرم و دعوت‌کننده جریان دارد. انگار برای خلوتِ کوتاهِ یک عصر، یا گفت‌وگویی طولانی طراحی شده باشد.

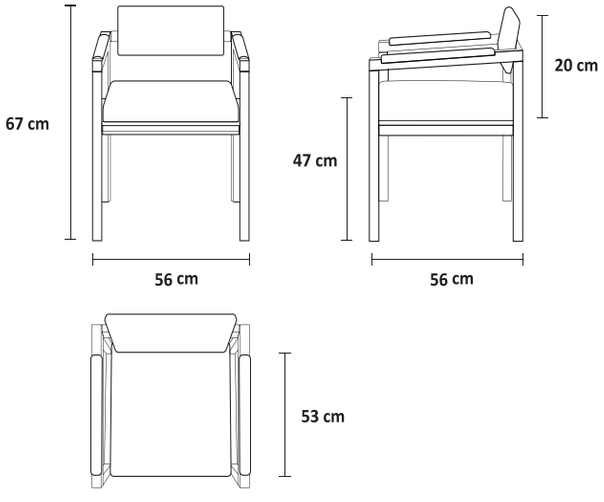



Adam

صندلی غذاخوری «آدام»

روایتی از سادگیِ نخستین و طراحیِ ماندگار است؛ فرمی خالص و متعادل که بی‌نیاز از اغراق، زیبایی خود را آشکار می‌کند. پشتیِ منحنی آن، آرام و مطمئن شما را در آغوش می‌گیرد، و نشیمنِ متوازن‌اش، برای ساعت‌ها آسودگی طراحی شده است. در هر خطِ Adam نظمی آرام جریان دارد؛ گویی این صندلی نه فقط برای نشستن، بلکه برای خلق لحظه‌ای از سکون و تعادل ساخته شده است.

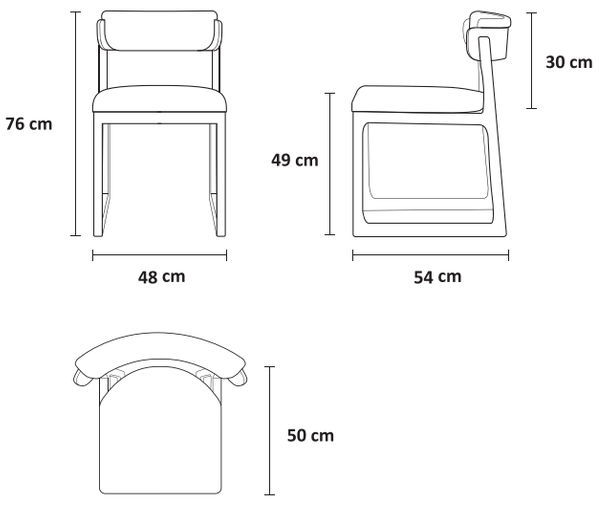



Geppetto

صندلی غذاخوری «ژپتو»

ترکیبی‌ست از مهارتِ نجاریِ کلاسیک و نگاهی مدرن به طراحی؛ الهام‌گرفته از دقت و ظرافتِ پدر ژپتو، اما با زبانی امروزی و مینیمال. فرم سبک و کشیده‌ی آن، بدون شلوغیِ بصری، حسِ ارتفاع و سبکی را در فضا جاری می‌کند. اتصالات دقیق و جزئیاتِ هوشمندانه، یکپارچگیِ ساختار را همچون اثری هنری به نمایش می‌گذارند.

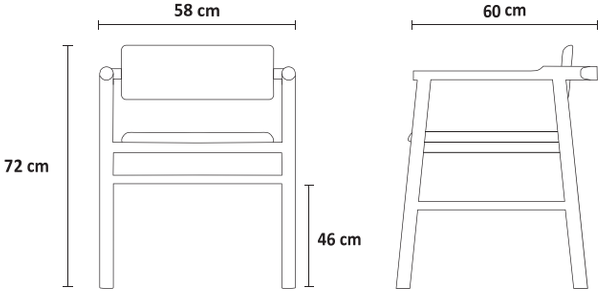





Nest

صندلی غذاخوری «نست»

Nest با فرم نرم و دربرگیرنده اش، فضایی امن و آرام در میان میز و گفت‌وگو میسازد ؛ جایی که طراحی، پیش از آن که دیده شود ، احساس می شود.

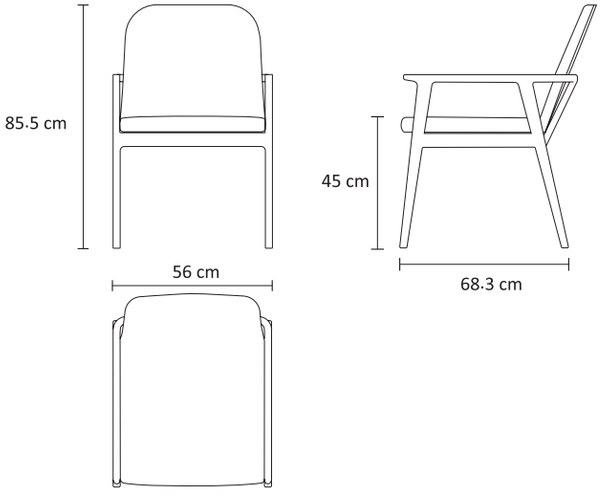





Deer

صندلی غذاخوری «دییر»

الهام گرفته از گوزن شمالی؛ زیبایی و شکوه تاج شاخ های آن، در این صندلی به زبانی مینیمال و معاصر بازتعریف شده است. وقار، آرامش و حس جاری بودن در طبیعت، در کنار تجربه ی نشستن و تعامل هنگام غذا خوردن، ایده اصلی این طراحی است.

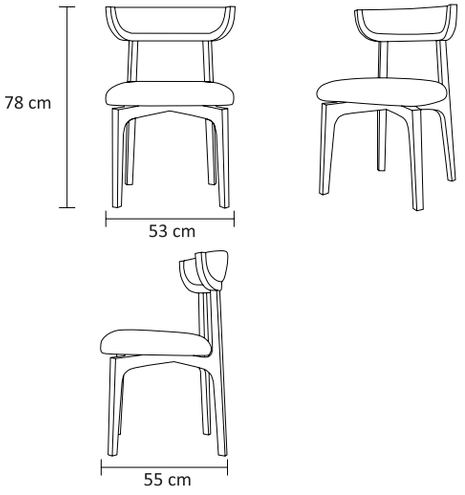







Mingo

صندلی غذاخوری «مینگو»

ایستاده با ظرافتی آرام، بر پاهایی کشیده و سبک. ظرافتی الهام‌گرفته از فلامینگو. ترکیبی از تعادل، ظرافت و زیباییِ بی‌تلاشِ طبیعت است.

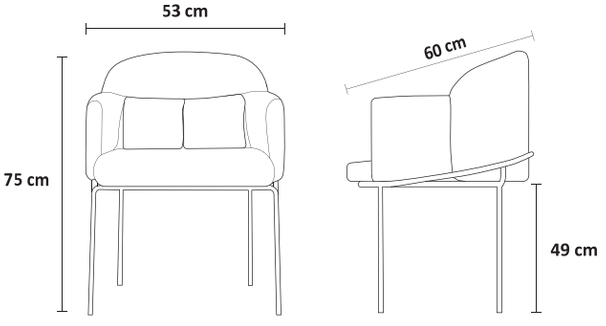

صندلی بار / Bar Stools

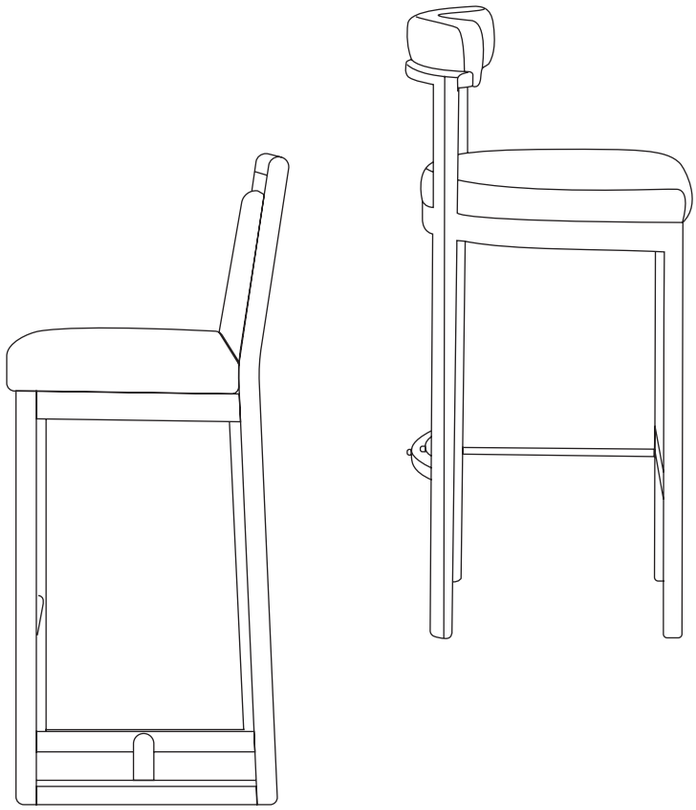



Eat Bar

صندلی «ایت بار»

باوقار، محکم و بی‌تکلف؛ جایی که فرم به اعتماد تبدیل می‌شود.
صندلی بار Eat با حضوری استوار در فضا می‌ایستد، و سادگی‌اش را در دلِ استحکام معنا می‌کند؛ برای لحظه‌هایی از جمع، گفتگو و مکث.

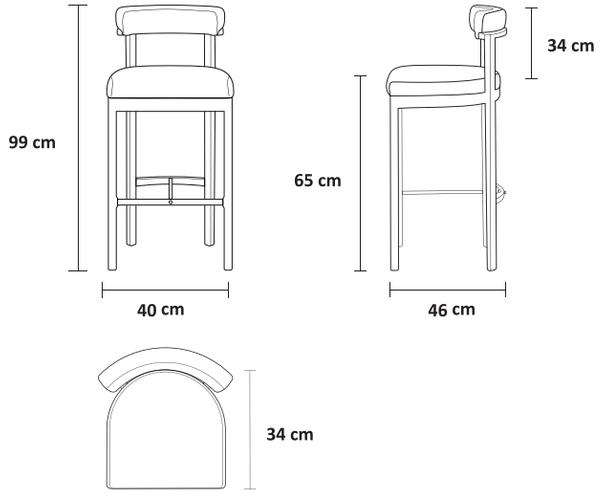



Line Bar

صندلی «لاین بار»

خط‌هایی نازک که به هم می‌رسند، و از تقاطعشان یک تعادل سبک شکل می‌گیرد. صندلی بار Line فرمی مینیمال از اتصال و امتداد، جایی که طراحی به زبان خط حرف می‌زند و سادگی به ساختار تبدیل می‌شود. سبک، دقیق، و بی‌ادعا؛ مثل ترسیم یک ایده در یک نفس.

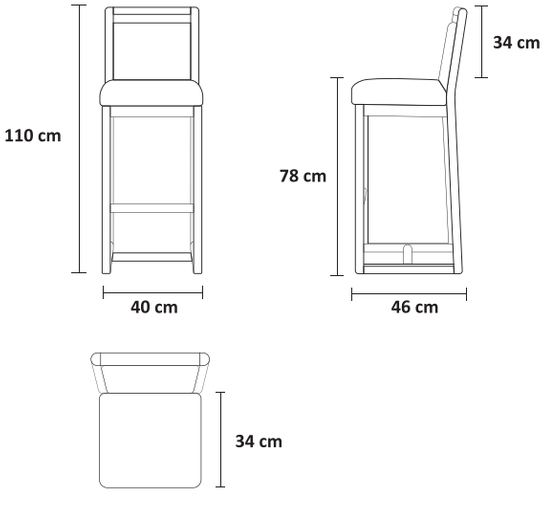

صندلی لانژ / Lounge Chairs

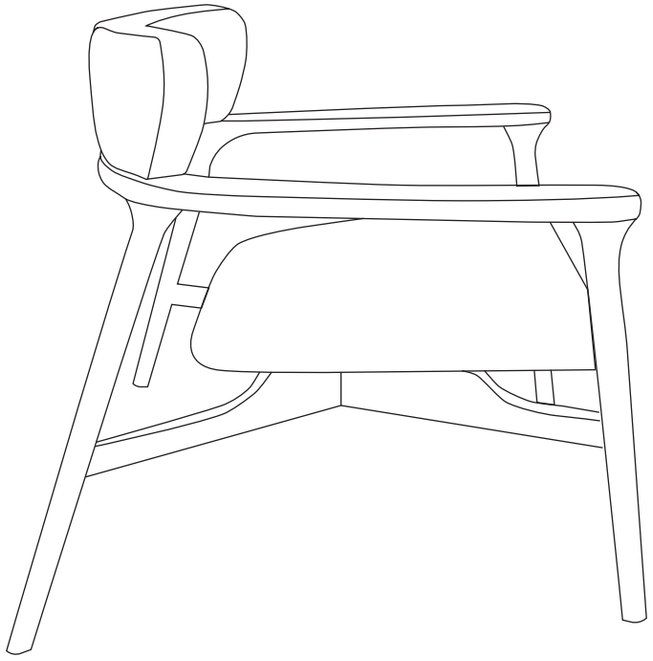



Major

صندلی «ماژور»

روشن، آرام و سرشار از زندگی؛ مثل آکوردی که نور را در فضا پخش می‌کند. مبل تک ماژور سنگ‌بنای نشاط است، الهام‌گرفته از توالیِ نُت‌ها و هارمونیِ آرامِ لحظه‌ها.

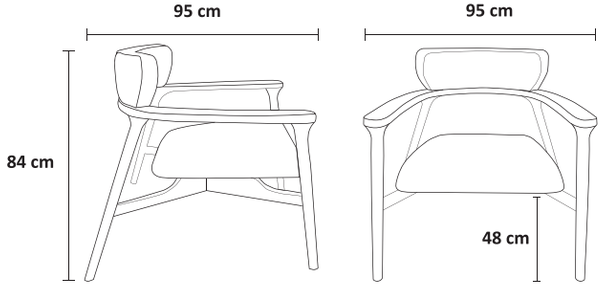



صندلی اداری / Office Chairs

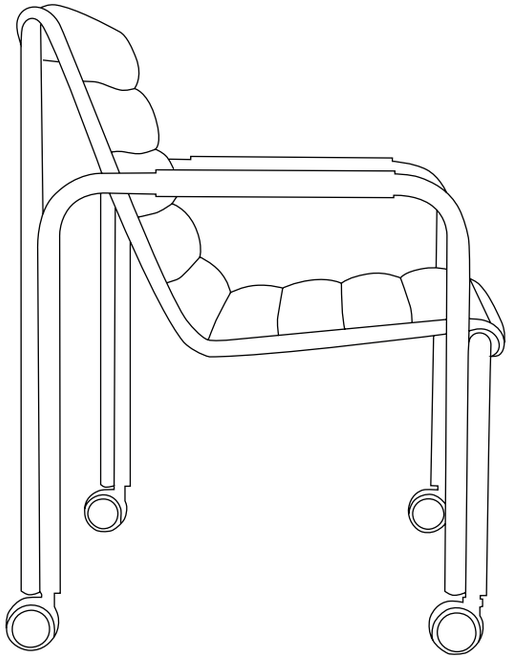



U Chair

صندلی اداری «یو»

آزادی حرکت، با پشتیبانی هدفمند

U برای محیط کار طراحی شده است ؛ جایی که راحتی ، تحرک و حفظ وضعیت طبیعی بدن اهمیت پیدا می‌کند.

پشتی لایه‌لایه و فرم ارگونومیک نشیمن، حمایت مناسبی در استفاده روزمره ایجاد می‌کنند؛ در حالی که فریم لوله‌ای باز و چرخ‌های متحرک، آزادی حرکت را بدون ایجاد سنگینی بصری ممکن می‌سازند.

متریال قابل سفارش : پارچه و چرم.

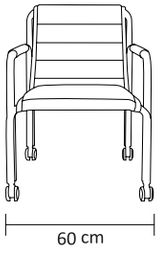

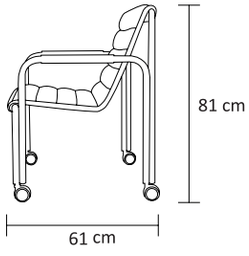





محصولات / میز



میز غذا خوری / Dining Tables

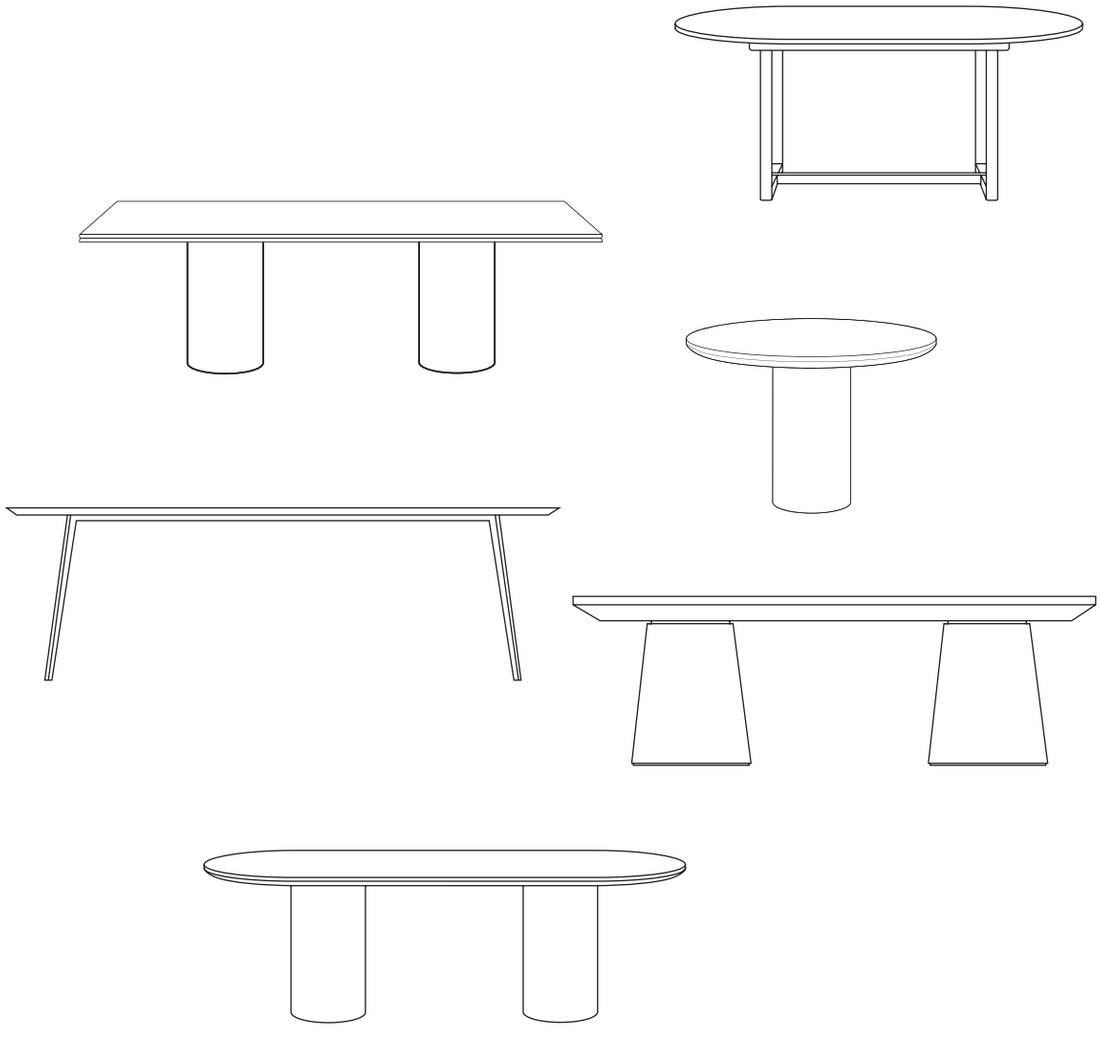



Apex

میز غذا خوری «اپکس»

پایداری در خالص‌ترین فرم

Apex با حذف جزئیات غیرضروری، بر تعادل سازه و کارایی تمرکز دارد. صفحه با لبه‌های نرم و پایه‌های مخروطی، انتقال بهینه بار و پایداری بالا را تضمین می‌کنند.

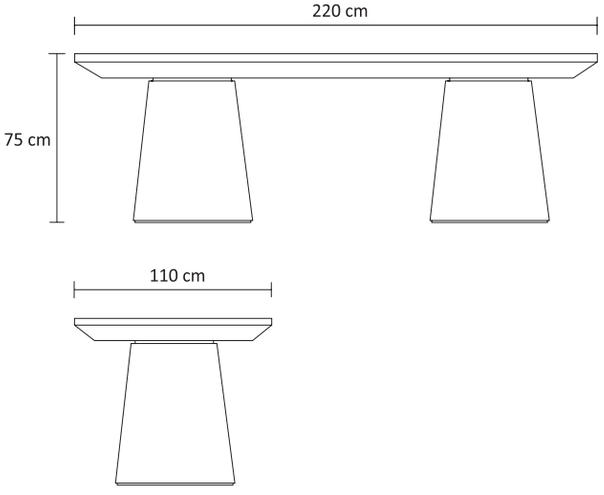







Nest

میز غذا خوری «نست»

تعادل، در ساده‌ترین بیان

Nest با ساختاری چوبی و تناسباتی سنجیده، سادگی را به فرمی منسجم و دقیق تبدیل می‌کند.

صفحه‌ی کشیده با لبه‌های نرم، در کنار پایه‌های مایل و اتصالات ظریف، میان سبکی بصری و استحکام سازه تعادل ایجاد می‌کنند؛ جزئیاتی که کیفیت ساخت را بی‌نیاز از اغراق نشان می‌دهند.

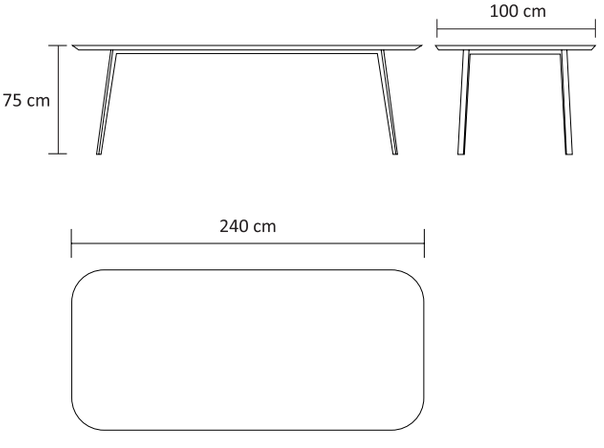



Eve

میز غذا خوری «ایو»

آغازِ همه‌چیز ؛ اصالتِ نخستین حضور میز Eve با پایه‌هایی ساده و بی‌تکلف ، بر زمین با اطمینان می‌ایستد ؛ بی‌ادعا اما استوار . فرمی برگرفته از آغاز انسان ، جایی که سادگی به خالص‌ترین شکلِ زیبایی تبدیل می‌شود.

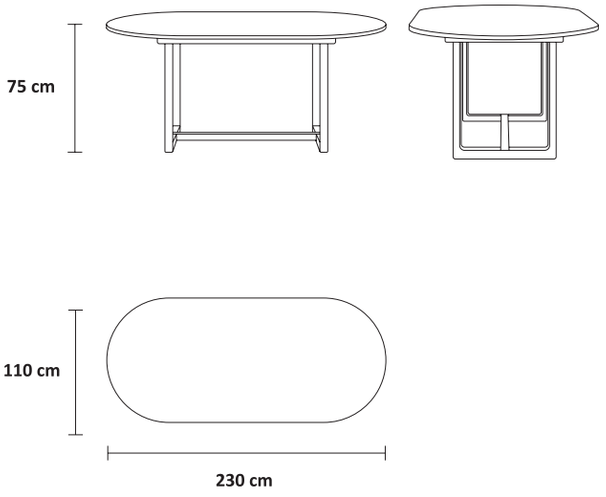







Alp

میز غذا خوری «آلپ»

استوار، آرام و الهام‌گرفته از ارتفاعات. میز غذاخوری Alp با پایه‌های استوانه‌ای شیاردار، چون ستون‌هایی از چوبِ گرم و زنده، در فضا ریشه می‌دواند؛ و صفحه‌ی مستطیل آن، ساده و دقیق، پناهی برای جمع‌های صمیمی و ماندگار است. فرمی میان استحکام و آرامش؛ مثل کوه، بی‌ادعا و پایدار.

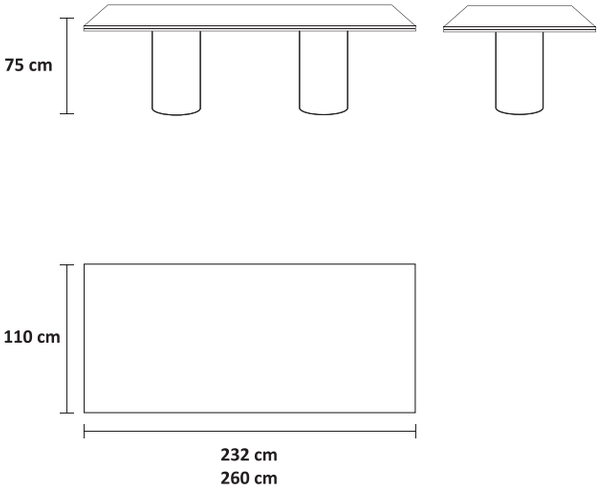



Cylinder

میز غذا خوری «سیلندر»

Cylinder تنها یک میز نیست؛ حلقه‌ای‌ست برای نزدیک‌تر شدن آدم‌ها. فرم دایره‌ای آن، گفتگو را روان‌تر می‌کند و حضور چهار نفر را در فضایی صمیمی و متعادل کنار هم می‌نشاند. پایه‌ی استوانه‌ای با بافت عمودی، حس استحکام و وقار را به طراحی اضافه می‌کند . سادگیِ عمیق در کنار جزئیات ظریفش، فضایی آرام، گرم و مدرن می‌سازد؛ میزی که نه برای پر کردن فضا، بلکه برا ی خلق لحظه‌ها طراحی شده است.

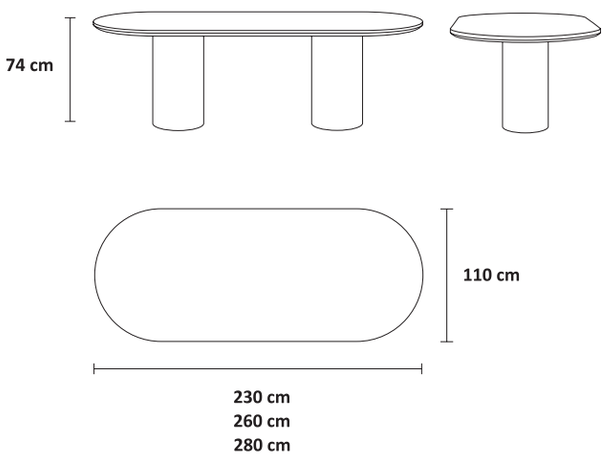





Circle

میز غذا خوری «سیرکل»

دایره‌ای کامل، بی‌انتها و بی‌جهت؛ فرمی که بازمی‌گردد به خود، مثل روزی که در مرکز خویش متمرکز است. میز گرد Circle برای گفت‌وگوهای برابر، برای لحظه‌هایی که همه چیز به تعادل می‌رسد؛ جایی که هیچ نقطه‌ای برتر نیست و همه چیز در یک حلقه‌ی آرام جریان دارد.

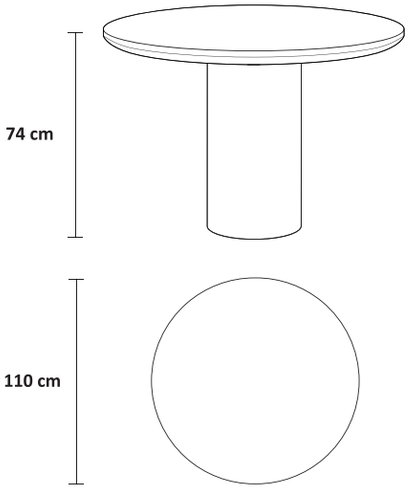



میز جلو مبلی / Coffee Tables

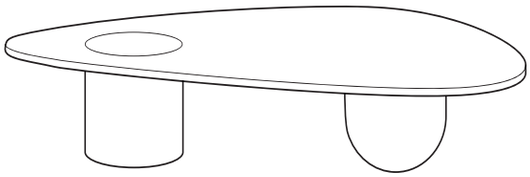

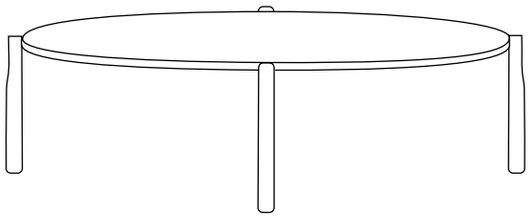

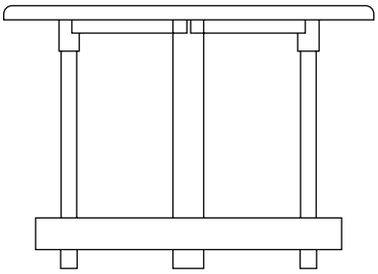

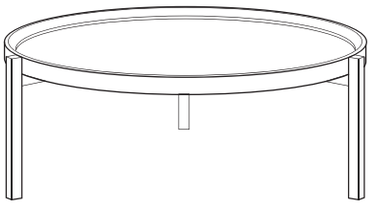

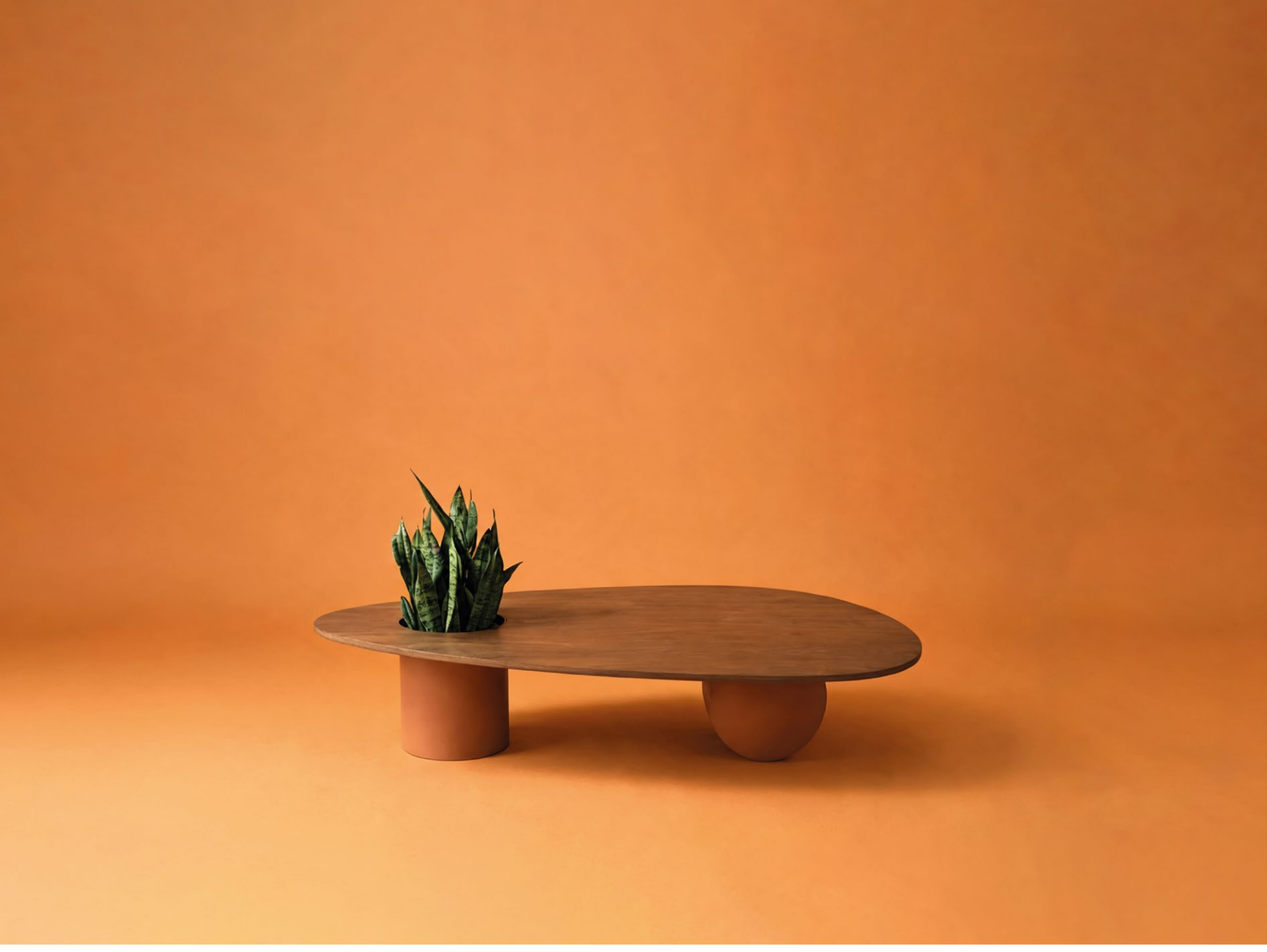

Deep

میز جلو مبلی «دیپ»

جایی میان چوب، نور و سبزیِ زندگی، Deep طراحی شده تا طبیعت را آرام و بی‌واسطه به خانه بیاورد. گلدانی که در دل میز جان گرفته، حسِ زنده‌ی طبیعت را با سادگیِ مدرن پیوند می‌دهد؛ برای خانه‌ای که آرامش را نفس می‌کشد.

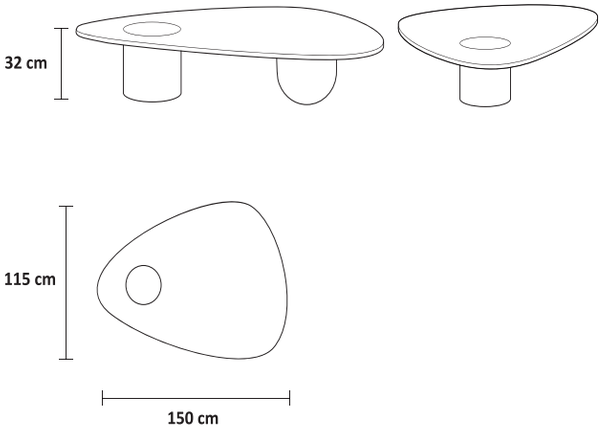





M . O

میز جلو مبلی «ام . او»

ترکیب زبان طراحی اسکاندیناوی و محصولات ژاپنی مینیمال با کانسپت مجمعه ایرانی؛ یک میز سه‌پایه با سینی جداشونده لبه‌دار و قابل برداشتن که هم سبک و در عین حال مقاوم است و حس سبک بودن و آزاد بودن می‌دهد ؛ آیتمی که کاربران مینیمالیست دوست دارند. M.O با فرم دایره در قطرهای مختلف ، همچنین مربع در سایزهای مختلف قابل سفارش است.

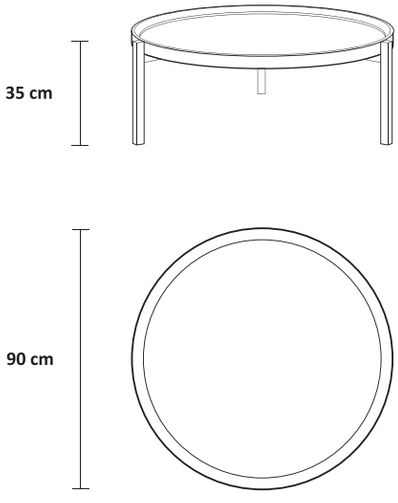



Roj & Roj-s

میز جلو مبلی «روژ و روژ-اس»

دو سطح، در یک ترکیب واحد

Roj & Roj-s با دو سطح دایره‌ای در ارتفاع‌های متفاوت، ترکیبی پویا و کاربردی ایجاد می‌کنند.

صفحه‌ی سنگی در کنار سطح چوبیِ سینی‌مانند، تضادی میان سردی و گرمای متریال ایجاد می‌کند و پایه‌های ظریف، این دو فرم را در یک مجموعه هماهنگ کنار هم قرار می‌دهند.

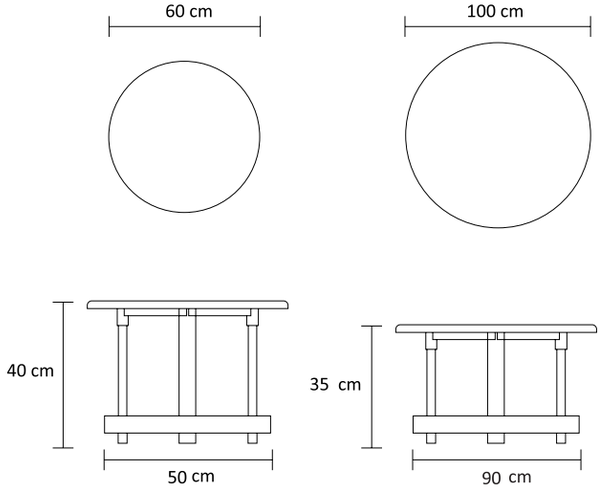



Kayak

میز جلو مبلی «کایاک»

سادگی، در فرمی کشیده و سبک

Kayak با صفحه بیضی‌کشیده و پایه‌های ظریف چوبی، فرمی ساده و آرام دارد که به‌خوبی در فضا می‌نشیند.

تناسبات کشیده، گوشه‌های نرم و ساختار یکدست چوبی، به این میز جلو مبلی حضوری سبک و طبیعی می‌دهند و آن را به گزینه‌ای مناسب برای فضاهای مینیمال و گرم تبدیل می‌کنند.

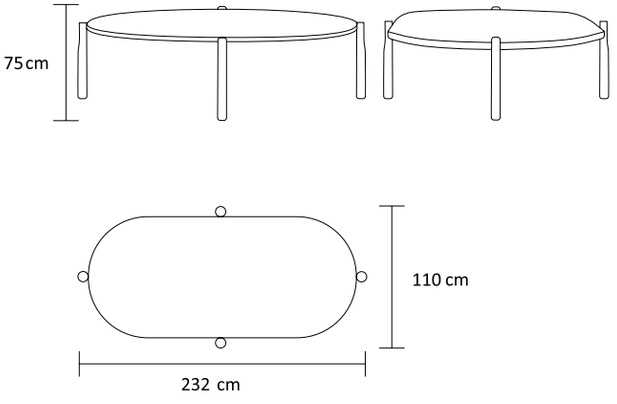



میز کنار مبلی / Side Tables

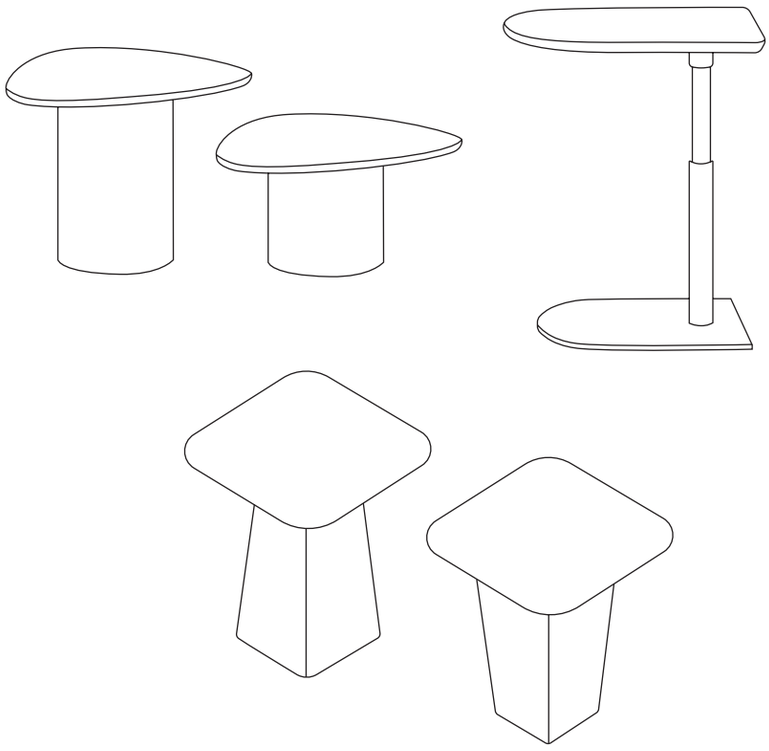



Sail

میز کنار مبلی «سیل»

سبکی، در یک حرکت ساده

Sail با صفحه‌ای چوبی و پایه‌ای باریک، فرمی سبک و کاربردی دارد که فضای کمی اشغال می‌کند.

ترکیب چوب با فلز تیره و فرم نامتقارن صفحه، به این کنارمبلی شخصیتی ساده و معاصر می‌بخشد.

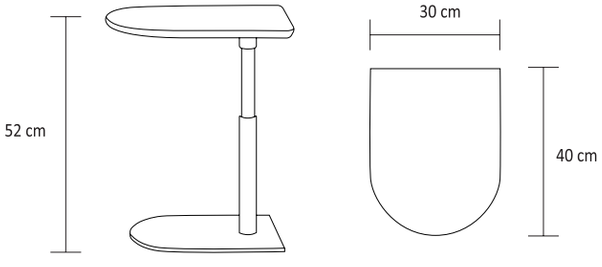



Play

میز کنار مبلی «پلی»

تعادل، در فرمی آزاد

Play با صفحه‌ای نرم و نامتقارن، روی پایه‌ای استوانه‌ای قرار گرفته و فرمی ساده اما متفاوت ایجاد می‌کند.

ترکیب سطح تیره با پایه‌ی رنگی، به این کنارمبلی شخصیتی مشخص می‌دهد و آن را به محصولی کاربردی و معاصر تبدیل می‌کند.

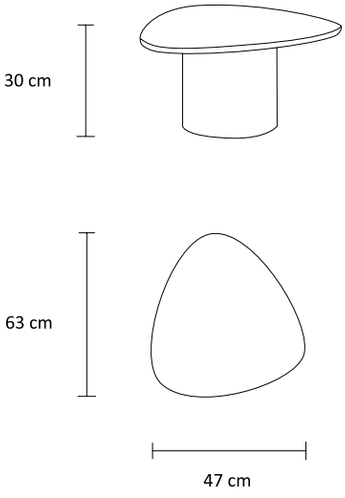





Song

میز کنار مبلی «سانگ»

حجم، در بیانی ساده

Song با صفحه‌ای مربع و گوشه‌های نرم، روی پایه‌ای یکپارچه قرار می‌گیرد و فرمی جمع‌وجور و مشخص می‌سازد.

ترکیب سطح ساده با پایه‌ی حجمی، به محصول استحکام و شخصیتی متفاوت می‌دهد.

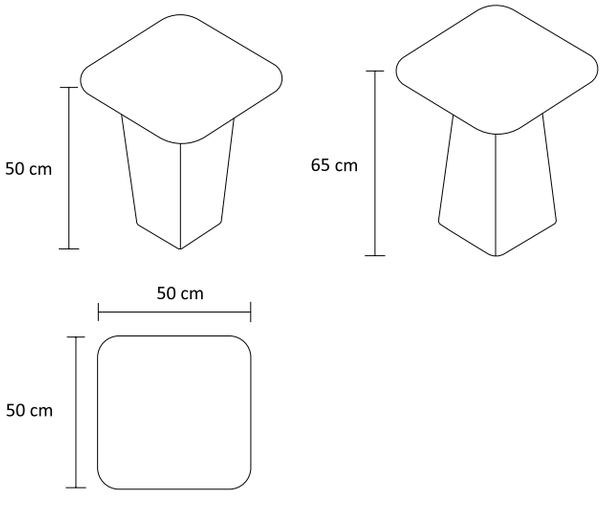

میز بار و کنسول / Bar & Console Tables

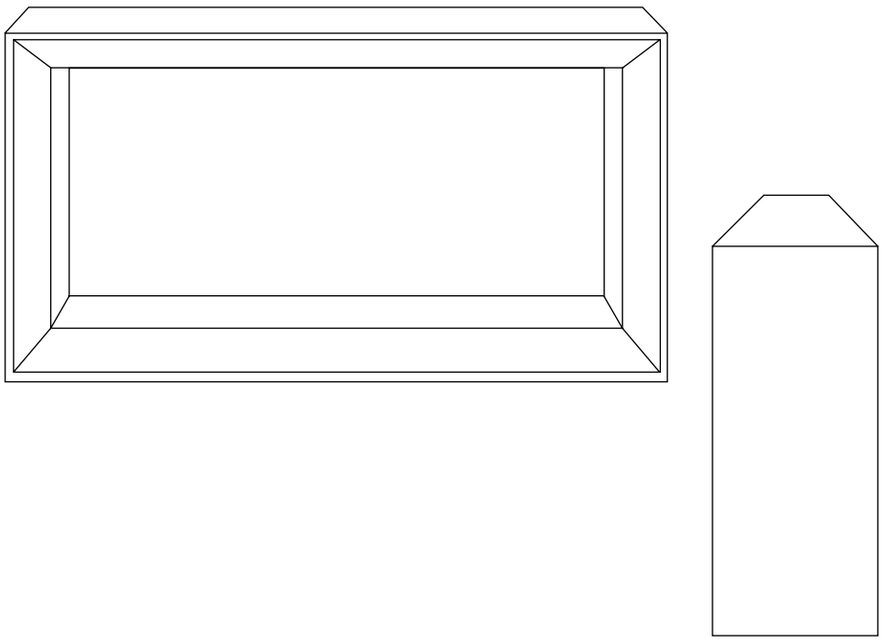



Polygon

میز کنسول و بار «پُلی گُن»

میزبار متحرک پُلی‌گُن با قابلیت جانمایی آزاد، در موقعیت‌های مختلف فضا قرار می‌گیرد. ساختار باز آن ضمن تعریف مرز، پیوستگی بصری و تعامل دو سوی فضا را حفظ می‌کند. فرم چندوجهی و زوایای چوبی، تعادل، استحکام و ظرافت را در کنار هم قرار می‌دهند. هماهنگی صندلی‌ها با این فرم، مجموعه‌ای مینیمال برای فضاهای معاصر و چندمنظوره می‌سازد.

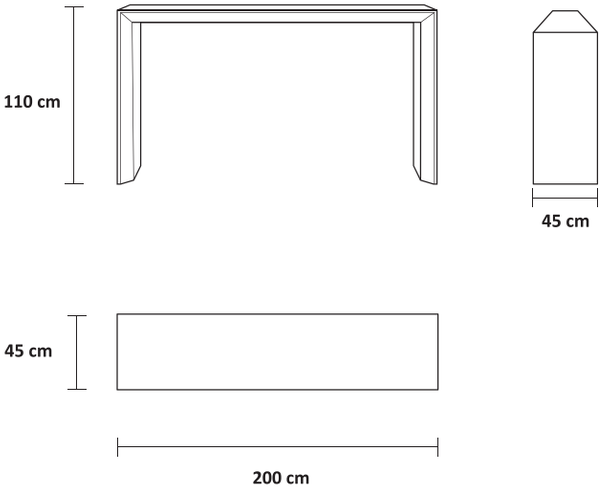




THE KINFOLK HOME
AT HOME



Hidden

میز کنسول و بار «هیدن»

سادگی، با جزئیاتی پنهان

Hidden با فرم مستطیلی و خطوط یکپارچه، ظاهری مینیمال و منظم دارد که به‌خوبی در فضا می‌نشیند.

ساختار ساده‌ی آن در کنار جزئیات پنهان و حجم تیره‌ی چوب، به این کنسول شخصیتی آرام، کاربردی و معاصر می‌بخشد.

میز Hidden دارای کشوی مخفی می باشد .

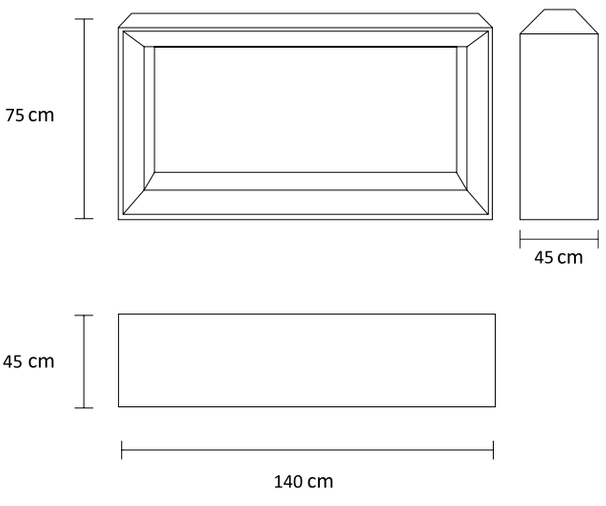

میز و صندلی فضای بیرون/ Outdoor Tables & Chairs







محصولات / مبل



«نست»

Nest یک ست مدولار ۱۰ تکه است برای «چیدمان دلخواه شما». از فرم‌های L و U تا ترکیب‌های آزاد، Nest با طراحی مینیمال و هوشمندانه خود ، مناسب خانه های کوچک و فضا های بزرگ است . جابه‌جایی آسان و امکان اضافه‌کردن قطعات جدید یعنی لازم نیست کل مبلمان را عوض کنید؛ فقط چیدمان را با زندگی‌تان هماهنگ می‌کنید.

چیدمان دلخواه با Nest

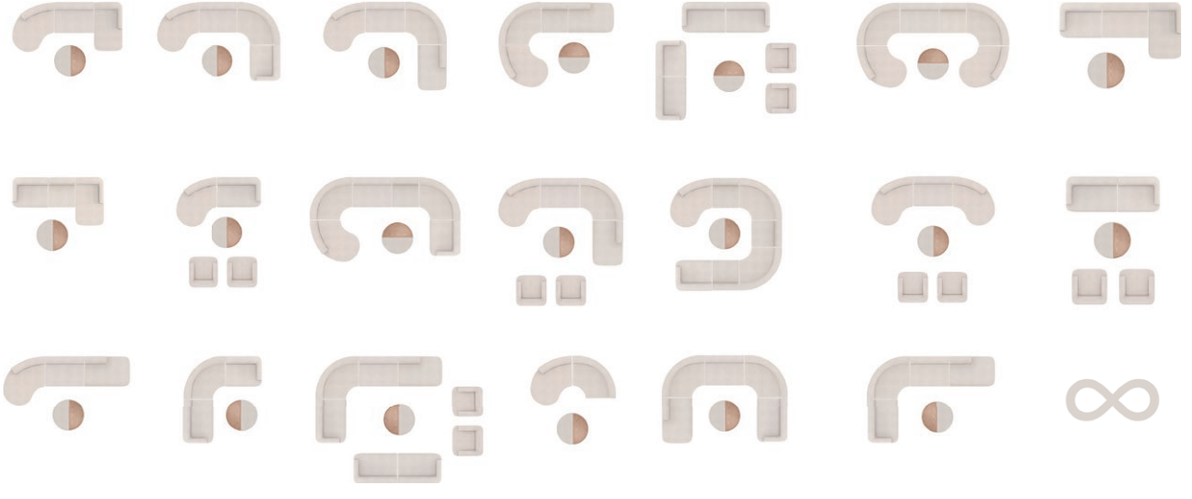

Nest

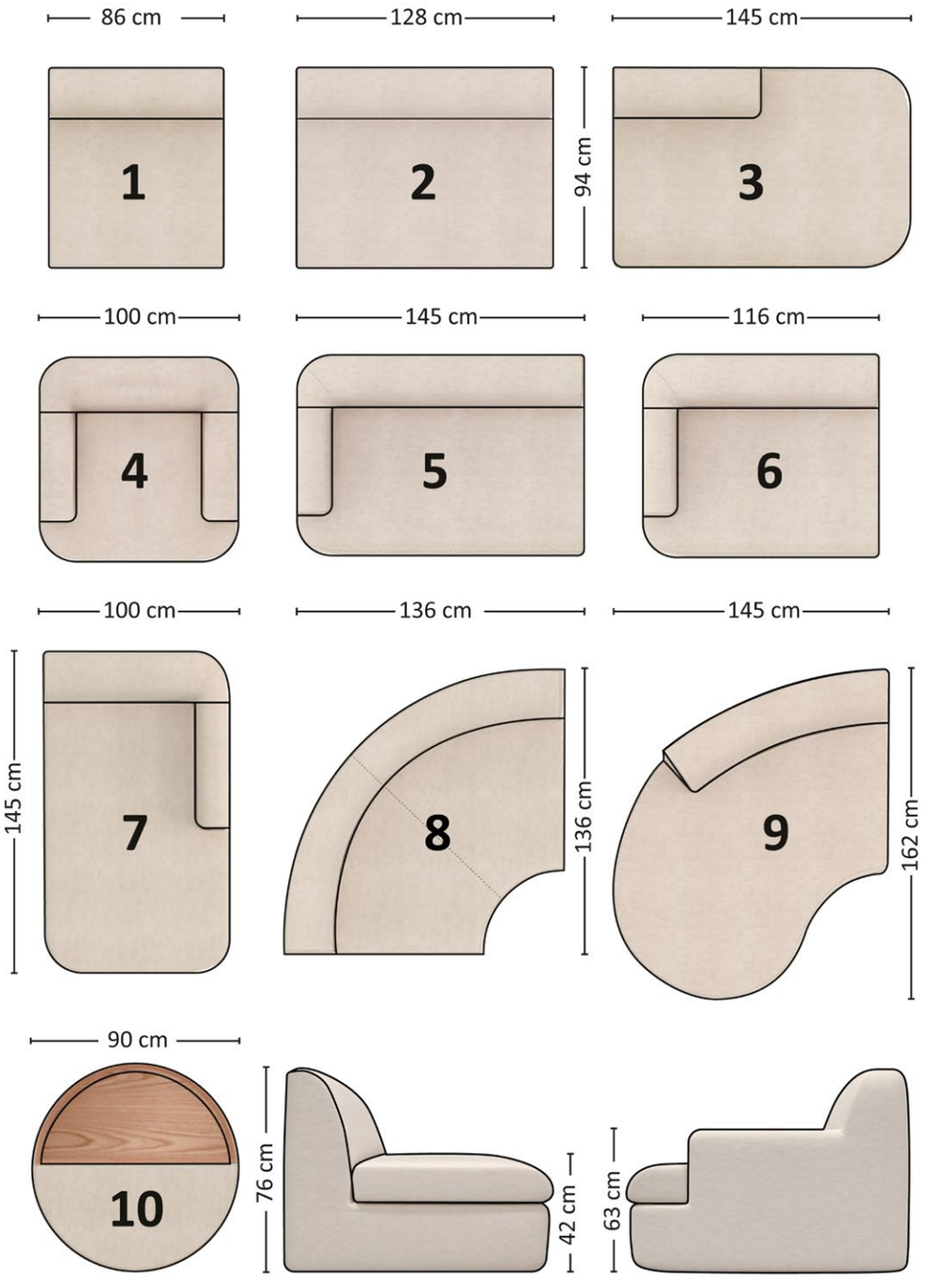
86 cm
128 cm
145 cm
1
2
94 cm
3
100 cm
145 cm
116 cm
4
5
6
100 cm
136 cm
145 cm
145 cm
7
8
136 cm
9
162 cm
90 cm
10
76 cm
42 cm
63 cm

Nest

چیدمان دلخواه با Nest

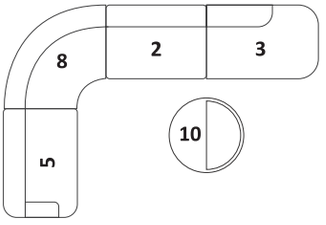



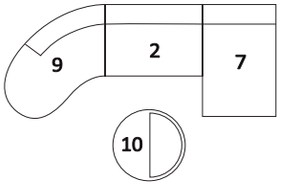











Simple

مبل «سیمپل»

سادگی، این‌جا یک انتخاب نیست؛ یک زبان است. مبل Simple با طراحی مینیمال و بی‌ادعا به چیزی فراتر از فرم تبدیل شده است؛ به حضوری ماندگار در فضا. دور از شلوغی، اما دقیقاً همان‌جایی که باید باشد.

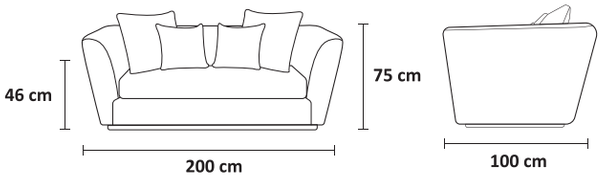

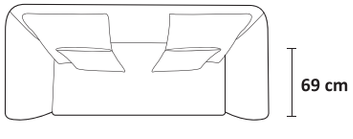



Swan

مبل «سوان»

آرام، باشکوه و قلمروخواه؛ مثل قویی که روی آب، بی‌صدا قدرتش را زندگی می‌کند. مبل سه نفره Swan برای جمع های صمیمی و خانواده دوست ، جایی که نزدیکی معنا پیدا می‌کند و آرامش ، میان نشستن‌ها جریان دارد. فرمی نرم برای باهم‌بودن.

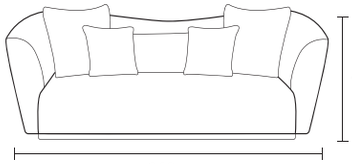



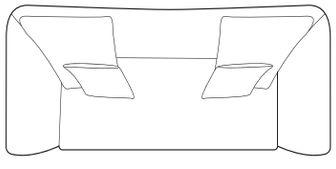







Moon

مبل «مون»

در طراحی Moon ، هلال ماه گویی بر زمین نشسته است؛ همان تصویر آشنای بی‌وزنی و روشنایی، این‌بار در قالب حجمی ملموس و آرام تجسم یافته است.
Moon تعادلی میان سکون و شناوری خلق می‌کند؛ مبلی که فراتر از یک نشیمن، حضوری شاعرانه و آرامش‌بخش در فضا دارد.



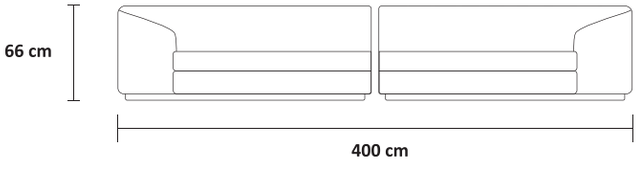
66 cm
400 cm

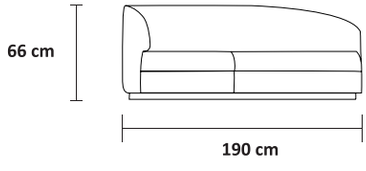
66 cm
190 cm

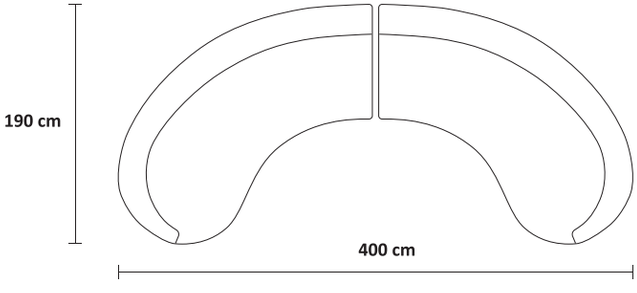
190 cm
400 cm







Seed

مبل «سید»

کوچک، آرام و سرشار از آغاز . الهام‌گرفته از دانه‌ای که زندگی را در دل خود پنهان کرده است. مبل تک Seed بر پایه‌های کروی خود ، سبک و متعادل می‌ایستد؛ فرمی نرم و ارگانیک برای رشدِ آرامِ لحظه‌های زندگی.

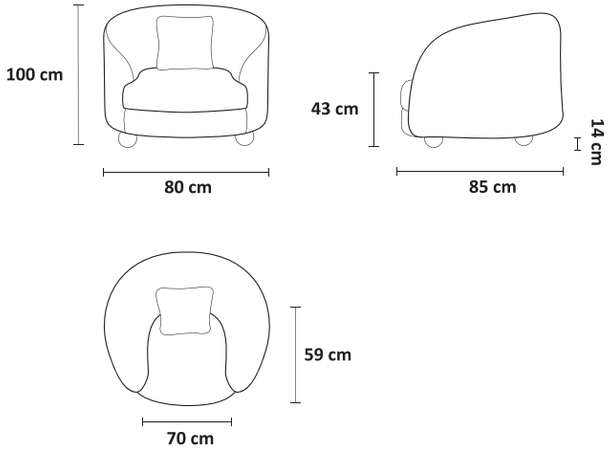



Bean

مبل «بین»

فرمی زاده از طبیعت، نرم، سیال و سحرآمیز . طراحی لوبیاییِ مبل بین دو تجربه متفاوت از نشستن را در خود پنهان کرده است ؛ گاهی جمع و نزدیک، گاهی عمیق و رها. مبلی که با فرمِ ارگانیکش، آرامش را طبیعی‌تر می‌کند.

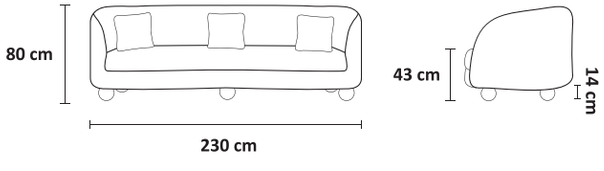

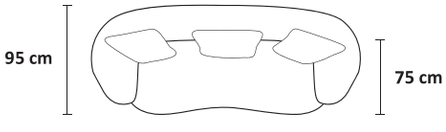







Wave

مبل «وِیو»

فرمی سیال، نشیمنی متعادل

Wave با تکیه بر خطوط پیوسته و شعاع‌های نرم شکل گرفته است تا توزیع یکنواخت فشار و پشتیبانی مناسب از بدن را فراهم کند. پیوستگی نشیمن، پشتی و دسته‌ها، علاوه بر ایجاد یک هویت یکپارچه، تجربه‌ای روان و راحت از نشستن را در استفاده‌های روزمره ارائه می‌دهد.

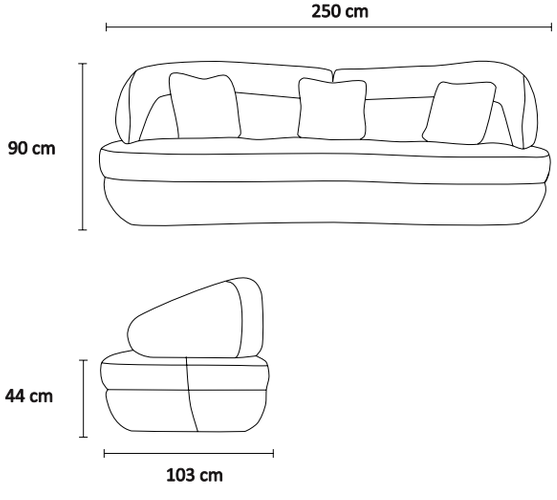



Loop

مبل تک «لوپ»

پیوستگی در عملکرد

Loop بر پایه یک فرم منحنی و یکپارچه طراحی شده است؛ جایی که تکیه‌گاه جانبی و پشتی، بدون شکست فرمی، بدن را در وضعیت طبیعی حفظ می‌کنند. هندسه ارگانیک محصول، دسترسی آسان، حمایت جانبی مناسب و آسایش ارگونومیک را در کنار حضوری مینیمال فراهم می‌آورد.

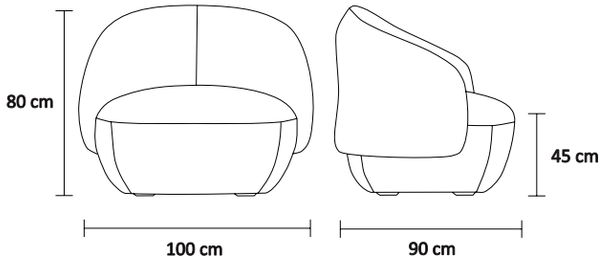



Orbit

مبل تک «اوربیت»

همه‌چیز از یک حرکت شروع می‌شود ، یک چرخش نرم، آرام و بی‌صدا؛ مثل تغییر زاویه نگاه به دنیا. مبل Orbit فقط یک نشیمن نیست، محوری‌ست برای آرامش، گفتگو و تماشا با قابلیت چرخش روان به راست و چپ، برای وقتی که می‌خواهی رو به نور بنشینی، به موسیقی برگردی، یا فقط زاویه‌ای تازه از زندگی را انتخاب کنی.

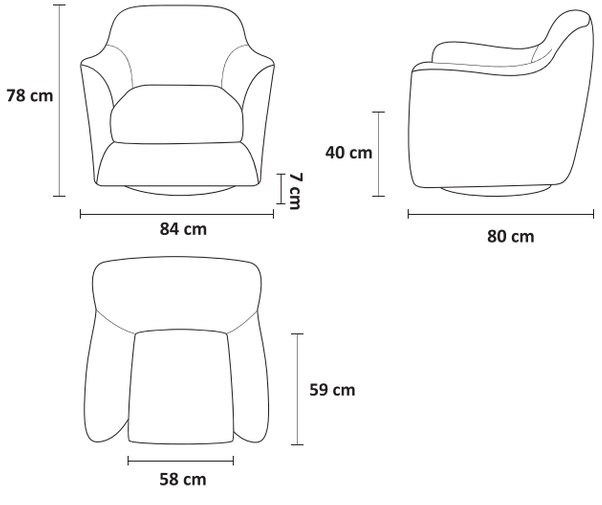



Aan

مبل تک «آن»

آنا، آناهید؛ الهه‌ی باروری و خرد. نامی که از ریشه‌های اسطوره می‌آید و در فرمی معاصر جان می‌گیرد. مبل تک آن با ظرافتی آرام و اندامی سبک، در دل خود استحکام را پنهان کرده است؛ پایه‌هایی دقیق و خردمندانه که پایداری را به سکون تبدیل می‌کنند.

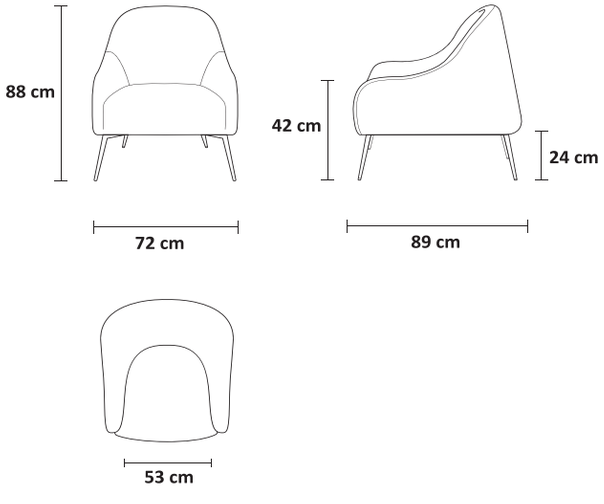



Elephant

مبل «الفنت»

صلابت، در فرمی نرم

Elephant با حجم‌های یکپارچه و گوشه‌های گرد، فرمی قدرتمند و در عین حال صمیمی دارد.

بدنه‌ی حجیم، نشیمن عمیق و پایه‌های کوتاه، حس استحکام را تقویت می‌کنند؛ ویژگی‌ای که با الهام از فرم و استواری فیل، شخصیت این مبل را شکل می‌دهد.

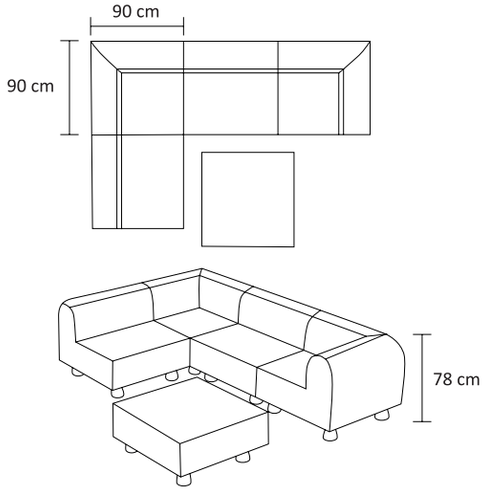

مبل Elephant با طراحی مدولار متشکل از 3 تکه ، امکان ایجاد چیدمان های مختلف را فراهم می کند .

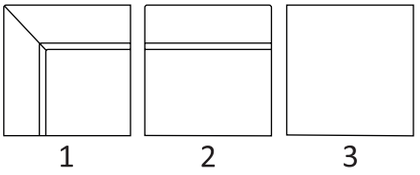

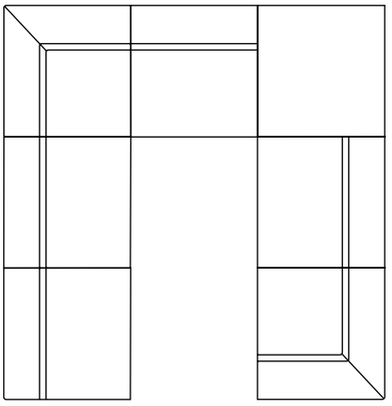

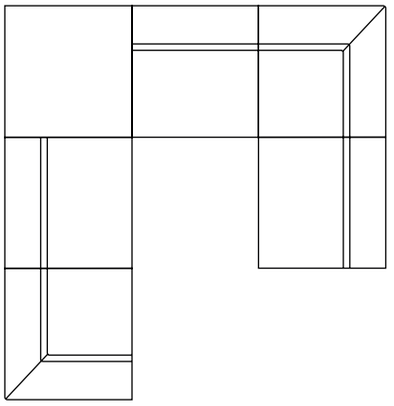

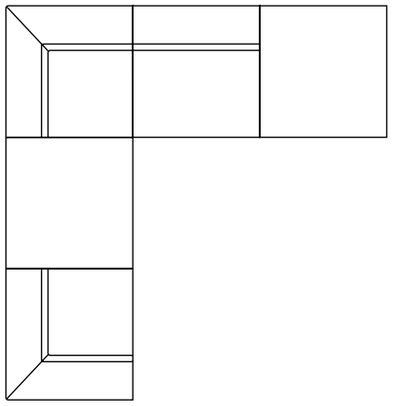

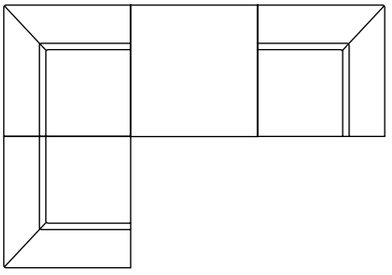

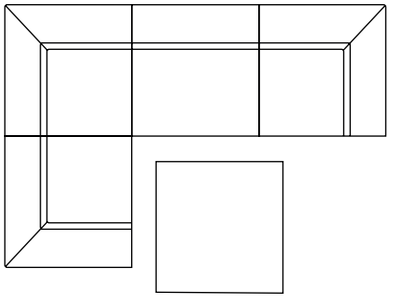

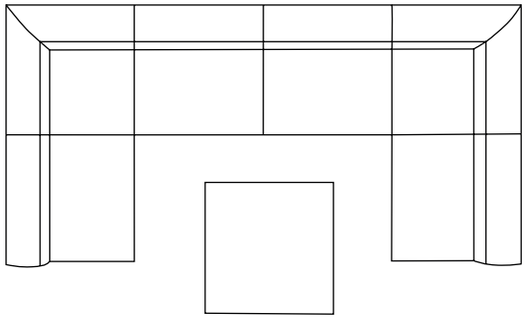

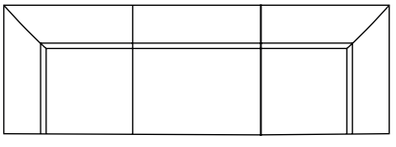

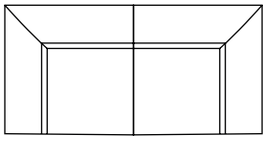







Denj

مبل «دنج»

راحتی، در فرمی منظم

Denj با خطوط صاف، نشیمن عمیق و ترکیب ال‌مانند، فرمی ساده و منظم دارد که حس راحتی را به‌خوبی منتقل می‌کند.

پایه‌ی چوبیِ یکپارچه در کنار حجم نرم نشیمن و پشتی‌ها، به این مبل گرما و تعادل می‌دهد و آن را به گزینه‌ای مناسب برای فضاهای آرام و صمیمی تبدیل می‌کند.

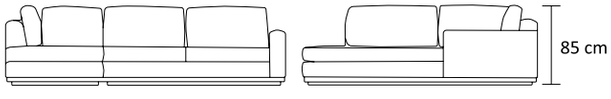

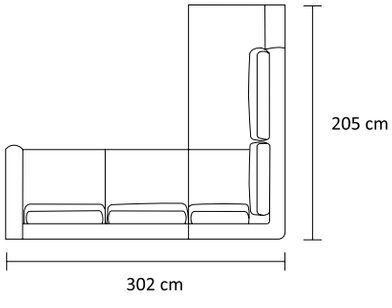



DNA

مبل «دی ان ای»

جایی میان مبل و تخت، برای لحظه‌هایی که نشستن آرام آرام به استراحت تبدیل می‌شود. عرضِ سخاوتمندانه‌اش جایی برای رها شدن می‌سازد، و دسته‌ای که در کنار توست، گاهی تکیه‌گاه دست‌ها، و گاهی بالشت خستگی‌هاست.

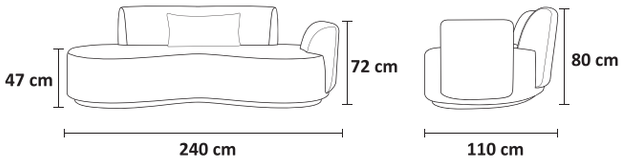

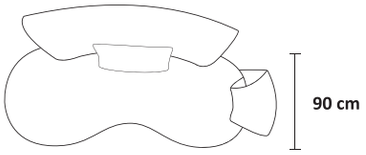



محصولات / ست سرویس خواب



Nest Set









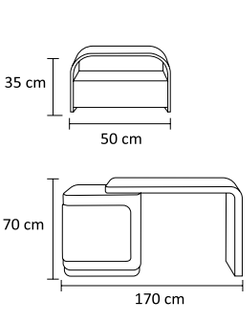

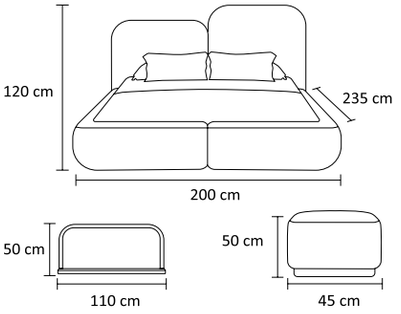

ست خواب «نست»

ست اتاق خواب Nest با طراحی مینیمال و خطوط ساده، انتخابی ایده‌آل برای فضاهای مدرن امروزی است. این مجموعه شامل تخت، میز آرایش، پاتختی و پاف با زبانی طراحی یکپارچه و هماهنگ است که فضایی آرام، منظم و چشم‌نواز را در اتاق خواب شما خلق می‌کند.



Swan Set









ست خواب «سوان»

ست Swanبا فرم های منحنی و نرم، جلوه‌ای چشمگیر و متفاوت به اتاق خواب می‌بخشد.

این مجموعه شامل تخت، میز آرایش، پاف و پاتختی است و با طراحی مینیمال و یکپارچه خود، فضایی مدرن، متعادل و آرام خلق می‌کند.

Swan تجسمی از ظرافت در حرکت است.

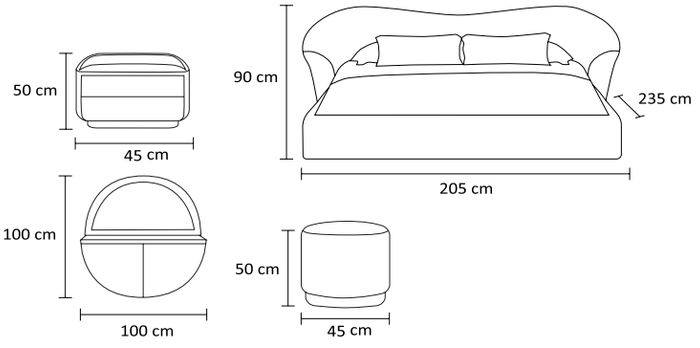



H + Charm Set









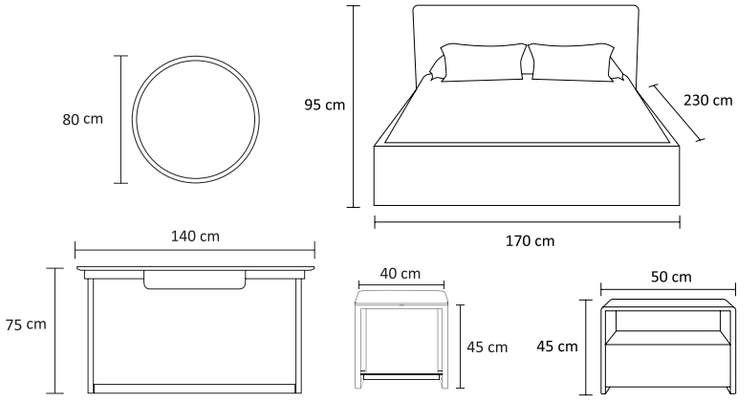

ست خواب «اچ + چارم»

ترکیب تخت و پاتختی H در کنار میز آرایش و پاف Charm، تعادلی زیبا میان سادگی و ظرافت ایجاد می‌کند. فرم‌های مدرن و جزئیات هماهنگ این ست، فضایی گرم و دلنشین را شکل می‌دهد و انتخابی مناسب برای دکوراسیون‌های معاصر به شمار می‌آید.



محصولات / میز آرایش

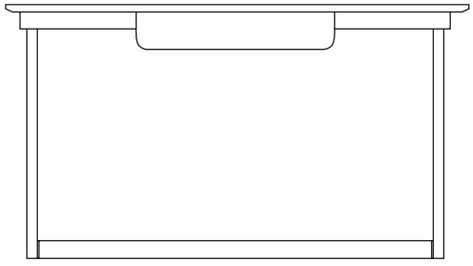



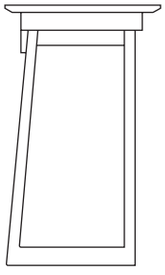



Charm + Tan

ست میز آرایش «چارم»

آرامشی که در جزئیات متولد می‌شود . میز آرایش و پاف Charm با حضوری نرم و صمیمی ، فضایی می‌سازند برای رسیدگی به خود ؛ جایی میان زیبایی و نشاط و در برابر آن، آیینه‌ی Tan بی‌واسطه و صادق، تصویر را نه فقط بازتاب، بلکه تکمیل می‌کند. دو فرم، یک تجربه؛ خود را دوباره دیدن، در آرام‌ترین حالت ممکن .

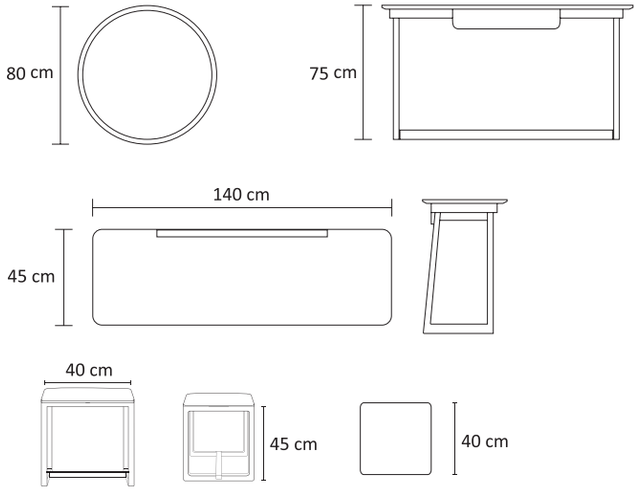



Natural

ست میز آرایش «نچرال»

گرمای چوب، در فرمی ساده و هماهنگ

Natural با بدنه‌ی چوبی، خطوط نرم و پایه‌های کشیده، ظاهری سبک و صمیمی دارد.

ترکیب میز، آینه‌ی گرد و نشیمن هماهنگ، مجموعه‌ای یکدست شکل می‌دهد که کاربرد روزمره را با حس طبیعی متریال همراه می‌کند.

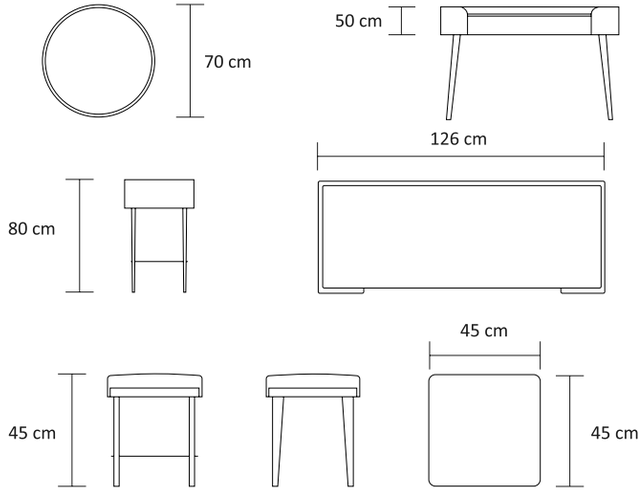

تولید اختصاصی / Custom Production





Ponte

صندلی «پونته»

وقتی ظرافت، آرام و بی‌صدا در فضا جاری می‌شود.
Ponte با انحنای نرم و تناسبات دقیق، روایتی از زیباییِ بی‌تکلف است؛
فرمی که به جای جلب توجه، در کنار فضا می‌نشیند و آن را کامل می‌کند.

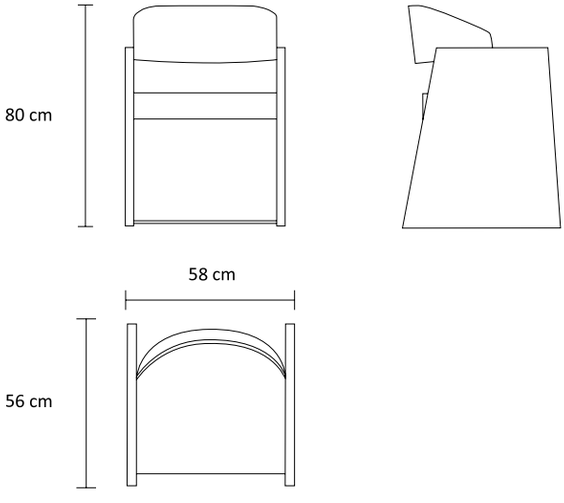



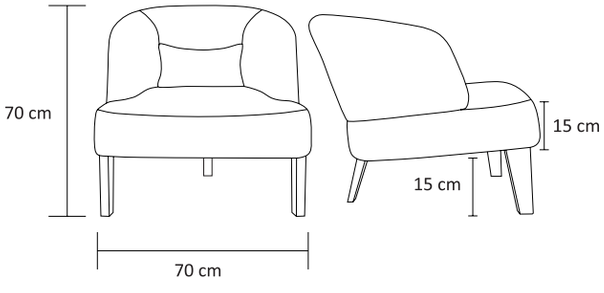

Embrace

مبل «آغوش»

فرمی برای آرامیدن
جایی میان نشستن و رها شدن.
Embrace با سه پایه‌ی خود، سبکی و تعادل را به نمایش می‌گذارد؛ در حالی که فرم بدنه، با انحنایی نرم، فضایی شخصی و آرام برای نشستن می‌سازد.
سه نقطه برای ایستادن، یک فرم برای در آغوش گرفتن.



Sora Bar

صندلی بار «سورا بار»

خطی کشیده رو به بالا ، در سکوتی متعادل
فرمی برآماده از انحنای صدف گونه ی پشتی ، که با کشیدگی پایه ها به ارتفاعی رسیده تا میان ایستادن و نشستن ، تعادلی تازه بسازد .
نشیمن گرد و پشتی نیم باز ، فضایی راحت برای درنگ های کوتاه و گفت و گو های بلند فراهم می‌کند ؛ ساختاری که برای کانتر و بار طراحی شده ، بی آنکه از ظرافت خطوطش چیزی کم شود .
Sora ؛ ایستاده در ارتفاع ، نشسته در آرامش.

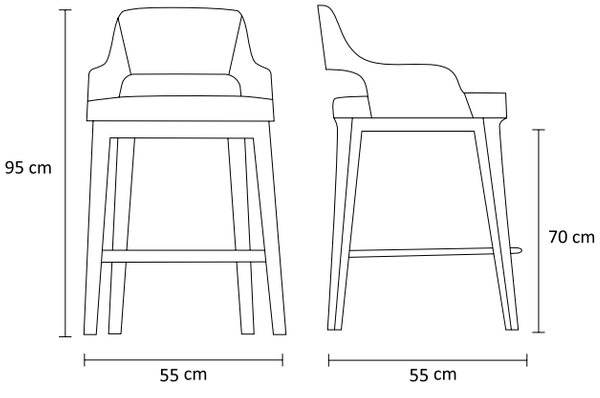



Sena Bar

صندلی بار «سنا بار»

احساس امنیت، حتی در ارتفاع.

Sena تعادلی ظریف میان ارتفاع، فرم و آرامش است؛
جایی که نشستن در ارتفاع، نه فاصله‌ای از فضا، که تجربه‌ای از آن است. فرمی که بدن را در بر می‌گیرد، با حضوری آرام و مطمئن.

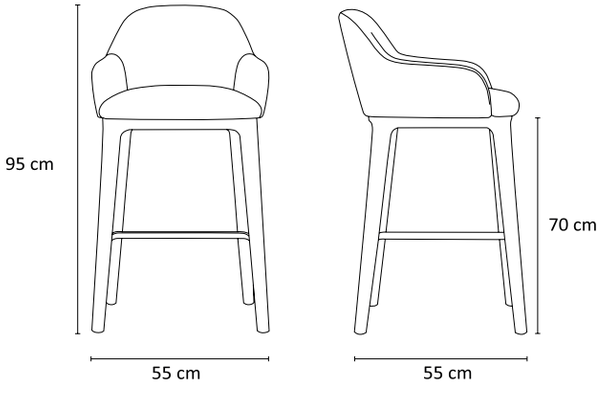



Minor

صندلی تک «مینور»

آرام، عمیق و خیال‌انگیز ؛ مثل ملودی‌ای که بی‌صدا در فضا جاری می‌شود. صندلی تک Minor الهام‌گرفته از گام‌های موسیقی ، با حسی طبیعی، هارمونیک و ملودیک برای لحظه‌هایی که سکوت، زیباترین صداست.

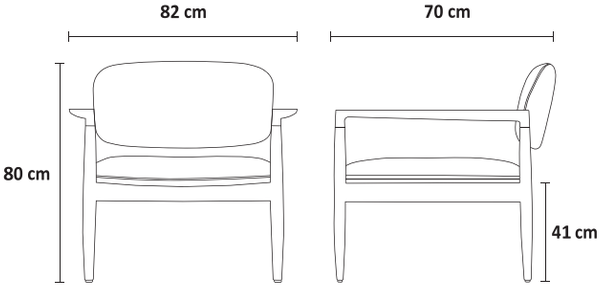





Louver

میز جلو مبلی «لوور»

هندسه‌ای ساده، با ریتمی متغیر

Louver مجموعه‌ای از میزهای دایره‌ای در اندازه‌ها و ارتفاع‌های مختلف است که می‌توان آن‌ها را به شکل‌های متنوع کنار هم چید. صفحه‌ی سینی‌مانند، پایه‌های ساده و تنوع رنگ، به این مجموعه شخصیتی گرافیکی و متفاوت می‌دهند.

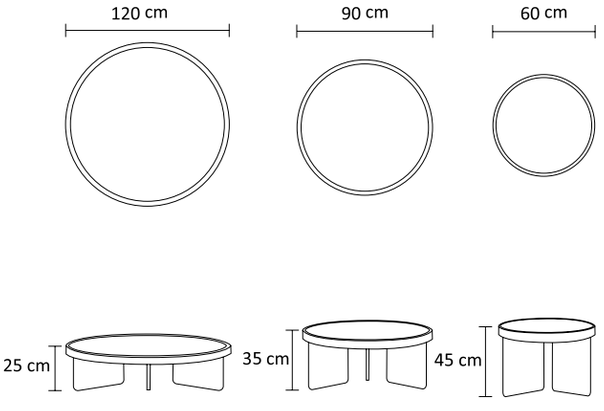







Song

میز جلو مبلی «سانگ»

سطحی گسترده، با پایه‌های حجیم

Song با صفحه‌ای وسیع و گوشه‌های نرم، روی دو پایه‌ی منحنی و یکپارچه قرار گرفته است.

ترکیب صفحه‌ی کشیده با پایه‌های حجمی، فرمی متعادل و معاصر می‌سازد و ارتباط آن با کنارمبلی Song، هویت این مجموعه را کامل می‌کند.

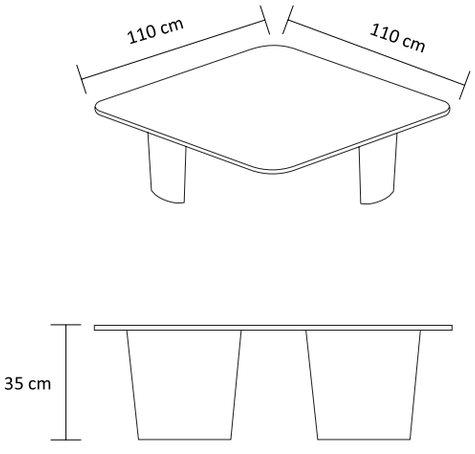



Drake

میز کنسول و بار «دریک»

ترکیب متریال، در فرمی کشیده و منظم

Drake با صفحه‌ای سنگی و پایه‌های چوبی، فرمی ساده و کشیده دارد که حضوری شیک و مشخص در فضا ایجاد می‌کند.

امتداد طولی صفحه، در کنار انحنای نرم پایه‌ها، تعادل خوبی میان صلابت سنگ و گرمای چوب به وجود می‌آورد و آن را به گزینه‌ای مناسب برای کنسول یا میز بار تبدیل می‌کند.

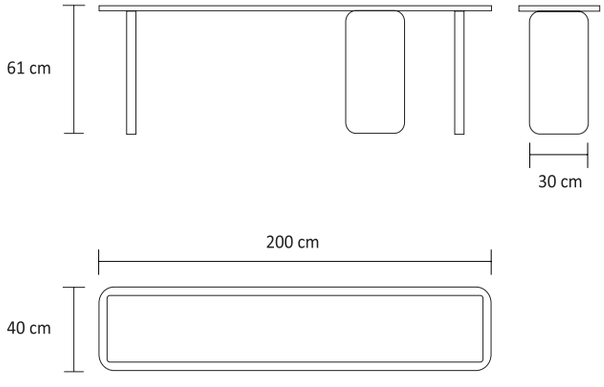







Kendo

میز کنسول و بار «کندو»

نظم، در کمترین خطوط

Kendo با فریمی باریک و دو سطح کشیده، ساختاری سبک و ساده دارد که بدون ایجاد سنگینی، حضور مشخصی در فضا پیدا می‌کند.
لبه‌های برگشته‌ی صفحات و پایه‌های ظریف فلزی، ترکیبی از نظم، کاربرد و سادگی را شکل می‌دهند.

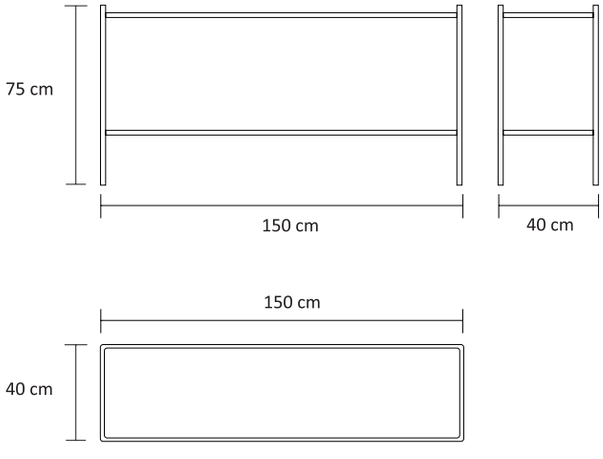





Ribbon

مبل «ریبون»

انحنا، به‌عنوان ساختار

فرم Ribbon یادآور نواری است که با حرکتی آزاد در فضا شکل گرفته؛ بدنه‌ای خمیده که از دسته‌ها تا پشتی امتداد می‌یابد و سیلوئتی نرم و مجسمه‌گون می‌سازد.

نشیمن وسیع و قوس کنترل‌شده‌ی بدنه ، آسایش را در فرمی سخاوتمندانه تعریف می‌کنند؛ در حالی که خطوط روان آن، به محصول حضوری متمایز و معاصر می‌بخشند.

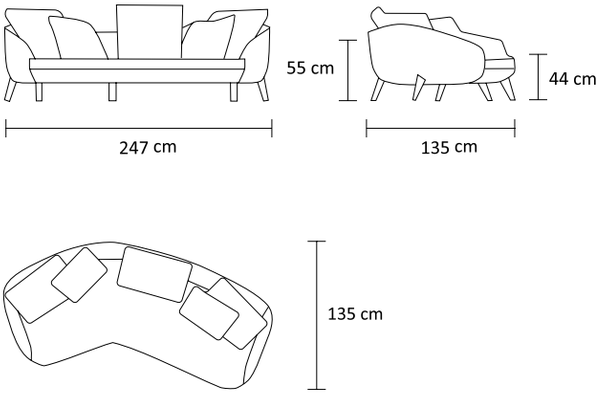







Raha

مبل «رها»

تعلیق، در امتداد یک خط نرم

Raha با نشیمنی کشیده و پشتی منحنی، فرمی کم‌ارتفاع و پیوسته دارد که به دلیل فاصله‌ی میان اجزا، سبک‌تر دیده می‌شود.

پشتی آزاد و نامتقارن آن، به مبل حالتی سیال می‌دهد و راحتی را با فرمی معاصر همراه می‌کند.

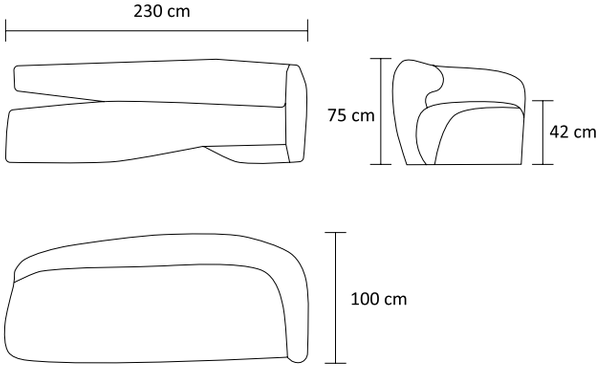





Bay

مبل «بِی»

پیوستگی، در امتداد یک منحنی

Bay با ترکیب احجام نرم و امتداد پیوسته‌ی نشیمن، فرمی سیال می‌سازد که در گوشه، بدون گسست تغییر مسیر می‌دهد.

پشتی‌های مستقل با ریتمی آزاد، امکان تنوع در حالت نشستن را فراهم می‌کنند؛ در حالی که سطح جانبی یکپارچه، عملکرد را بی‌آنکه از خلوص فرم بکاهد، به ساختار اضافه می‌کند.

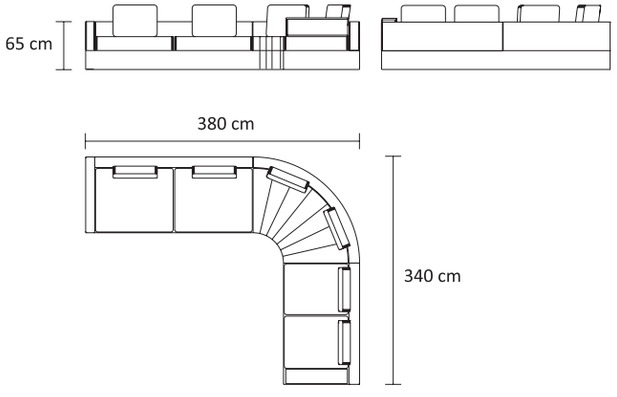

Custom 001



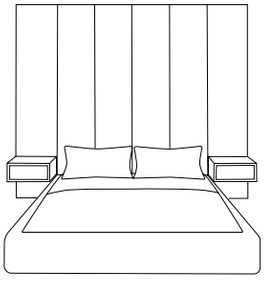

ست خواب «Custom 001»

ترکیب گرما و نظم، در یک قاب یکپارچه

Custom 001 با تاج بلند پارچه‌ای، قاب چوبی شیاردار و پاتختی‌های متصل، ترکیبی منظم و هماهنگ ایجاد می‌کند.

سطوح نرم پارچه در کنار گرمای چوب و خطوط عمودی، به این تخت ظاهری آرام، کاربردی و معاصر می‌بخشند.



Custom 006



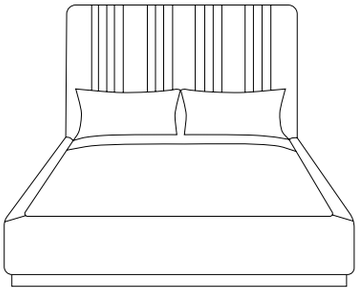

ست خواب «Custom 006»

نرمی، در نظمی عمودی

Custom 006 با تاج بلند و خطوط عمودیِ منظم، فرمی ساده و یکپارچه ایجاد می‌کند.

روکش نرم، قاب پارچه‌ای و پایه‌ی کم‌ارتفاع چوبی، به این تخت ظاهری گرم، راحت و متعادل می‌بخشند.



Custom 007



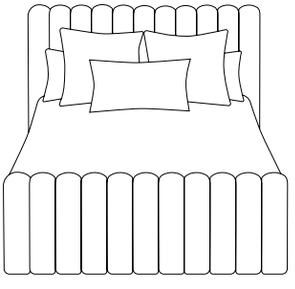

ست خواب «Custom 007»

ریتم، در فرمی نرم و منظم

Custom 007 با تکرار حجم‌های عمودی و گرد در تاج و پایین تخت، فرمی یکپارچه و منظم ایجاد می‌کند.

روکش نرم و خطوط حجمیِ پیوسته، ظاهر تخت را گرم‌تر و راحت‌تر می‌کنند و به آن شخصیتی مشخص و معاصر می‌بخشند.



ترکیب بندی ها / Combinations



Circle+Adam



Polygon+Eat Bar





Cylinder+Eat



Kup+Alp





Bean+Seed+M.O


THE
KINFOLK



DNA+M.O



Swan+Aan+Deep



Simple+Aan+Deep



Orbit+Circle



H Bed Set



Nest Bed Set



H+Simple



Loop+Deer

پروژه ها / Projects

هتل رونیاس

معمار:
مهرداد ایروانیان
سال:
۲۰۲۵
مکان:
شیراز، ایران
حوزه:
هتلداری
محدوده خدمات:
طراحی داخلی
طراحی فرنیچر
ساخت و اجرای فرنیچر
معرفی پروژه:
این پروژه شامل طراحی داخلی و توسعه فرنیچر برای بخش‌هایی از هتل رونیاس، از جمله لابی، کافه‌رستوران و فضای باز است. طراحی با هدف ایجاد ارتباطی هماهنگ میان فضا، عملکرد و مبلمان و شکل‌گیری هویتی یکپارچه در بخش‌های مختلف هتل انجام شده است.

Roniyas Hotel

Architect:
Mehrdad Iravanian
Year:
2025
Location:
Shiraz, Iran
Sector:
Hospitality
Scope:
Interior Design
Furniture Design
Furniture Manufacturing & Installation
Project Description:
The project includes the interior and furniture development of selected areas within Roniyas Hotel, including the lobby, cafe-restaurant, and outdoor spaces. The design focuses on creating a cohesive relationship between spatial character, function, and furniture across the different areas of the hotel.



هتل رونیاس





هتل رونیاس

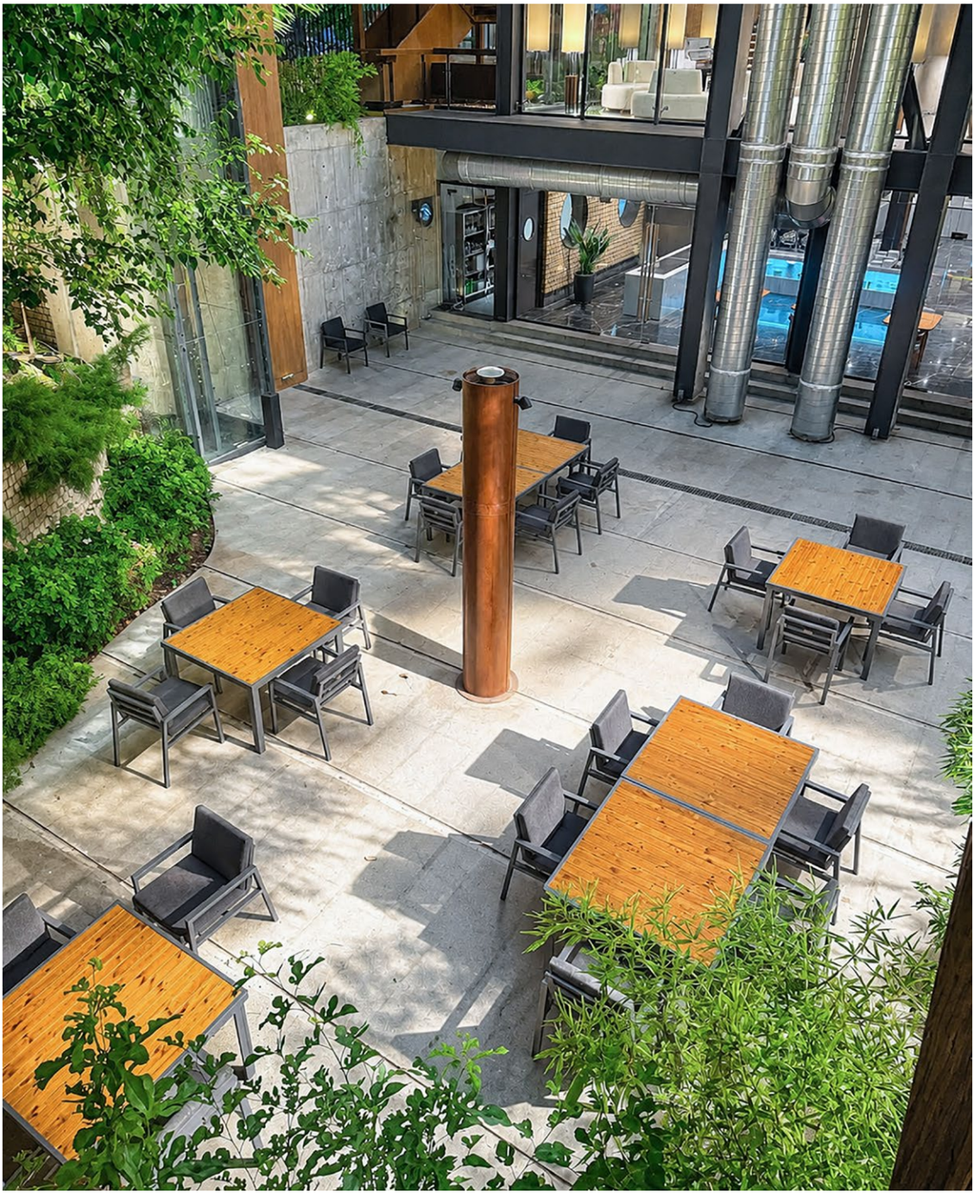


Ronizare Hotel

هتل رونیاس

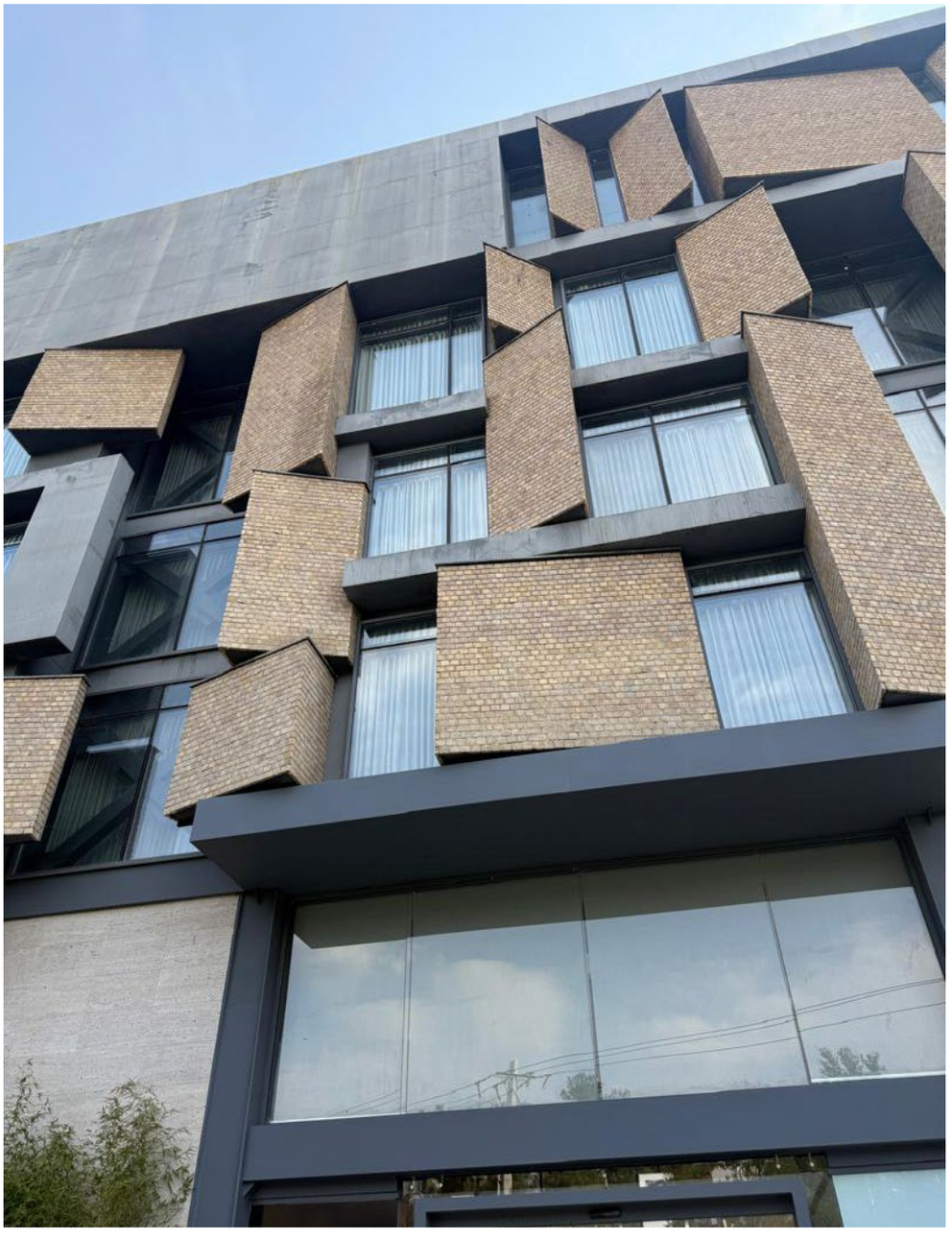

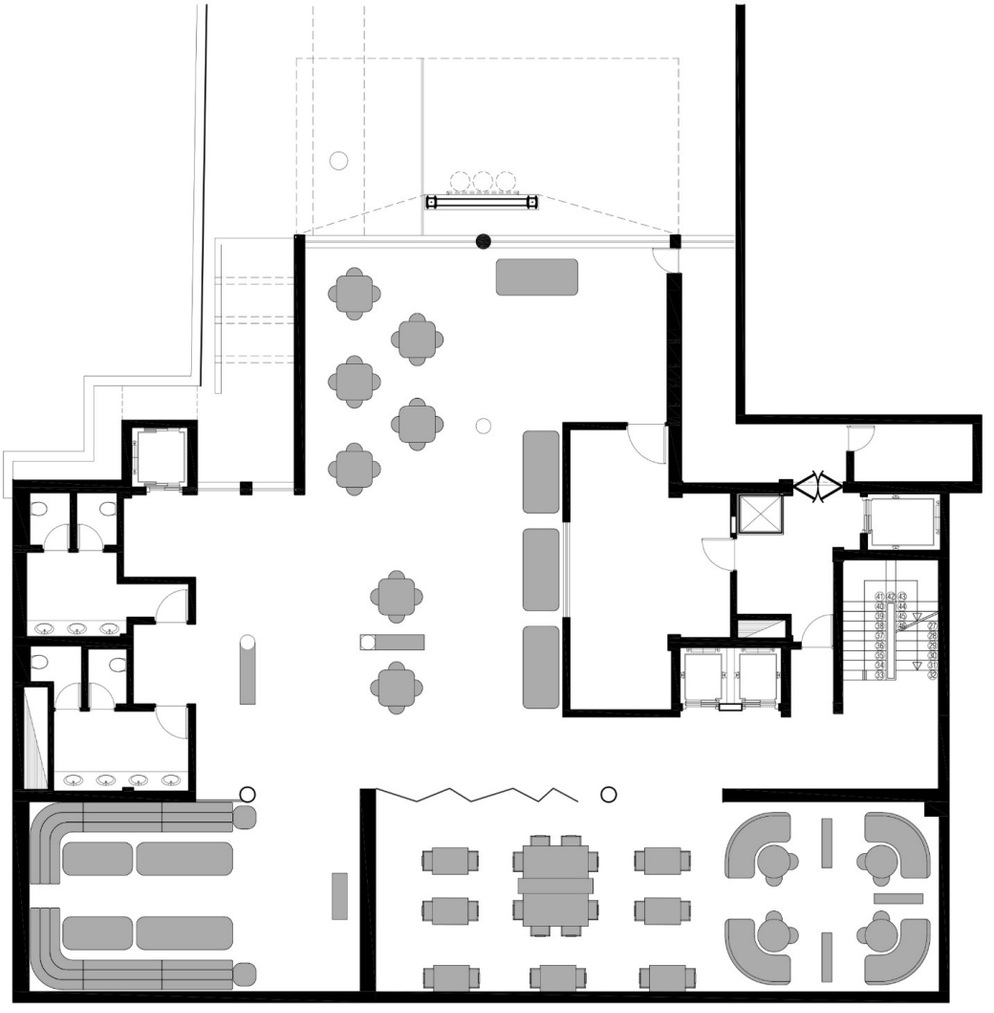

هتل رونیاس

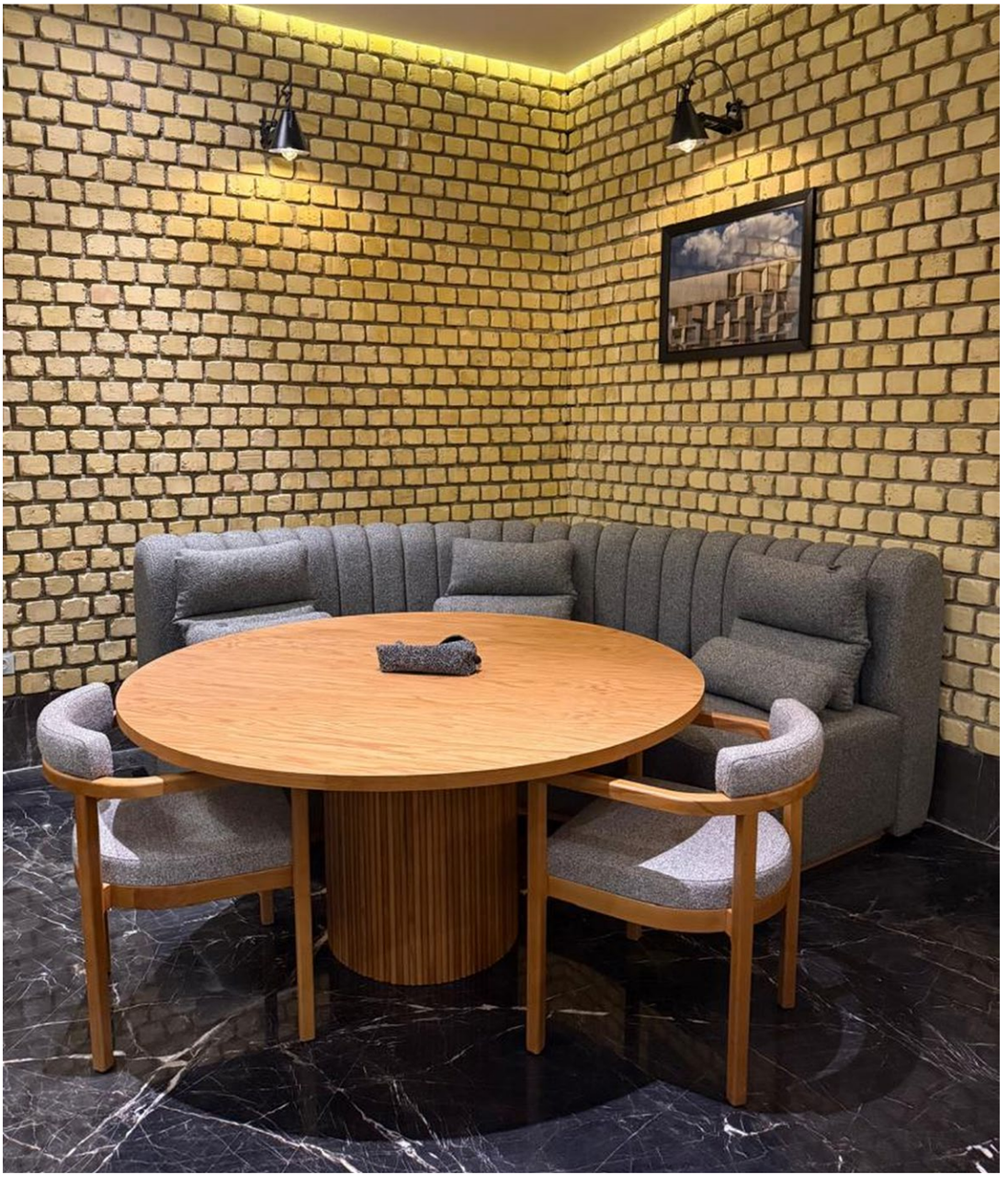



هتل رونیاس

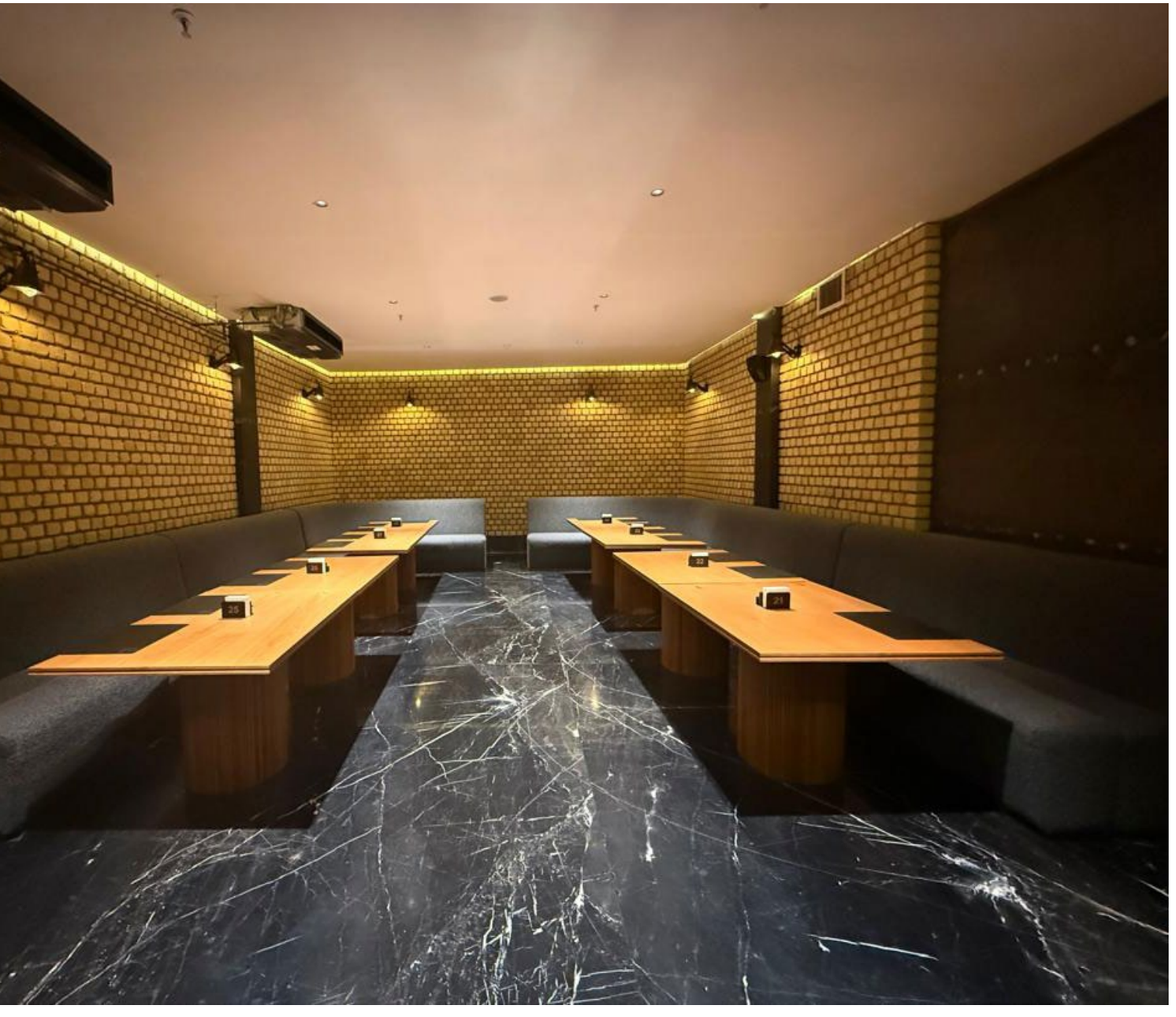


21



شوروم ایرن

سال:
۲۰۲۵
مکان:
شیراز، ایران
حوزه:
تجاری
محدوده خدمات:
طراحی داخلی
طراحی فرنیچر
ساخت و اجرای فرنیچر
معرفی پروژه:
طراحی شوروم ایرن با تمرکز بر ایجاد فضایی یکپارچه برای نمایش و تجربه محصولات شکل گرفته است. طراحی داخلی و فرنیچر به‌صورت هماهنگ توسعه یافته‌اند تا ضمن حفظ سادگی فضا، بستری مشخص و منسجم برای هویت برند ایجاد شود.

Iren Showroom

Year:
2025
Location:
Shiraz, Iran
Sector:
Retail
Scope:
Interior Design
Furniture Design
Furniture Manufacturing & Installation
Project Description:
Iren Showroom was developed as a cohesive environment for presenting and experiencing the brand and its products. The interior and furniture were designed in parallel to create a clear, restrained setting with a consistent spatial identity.



شوروم ایرن



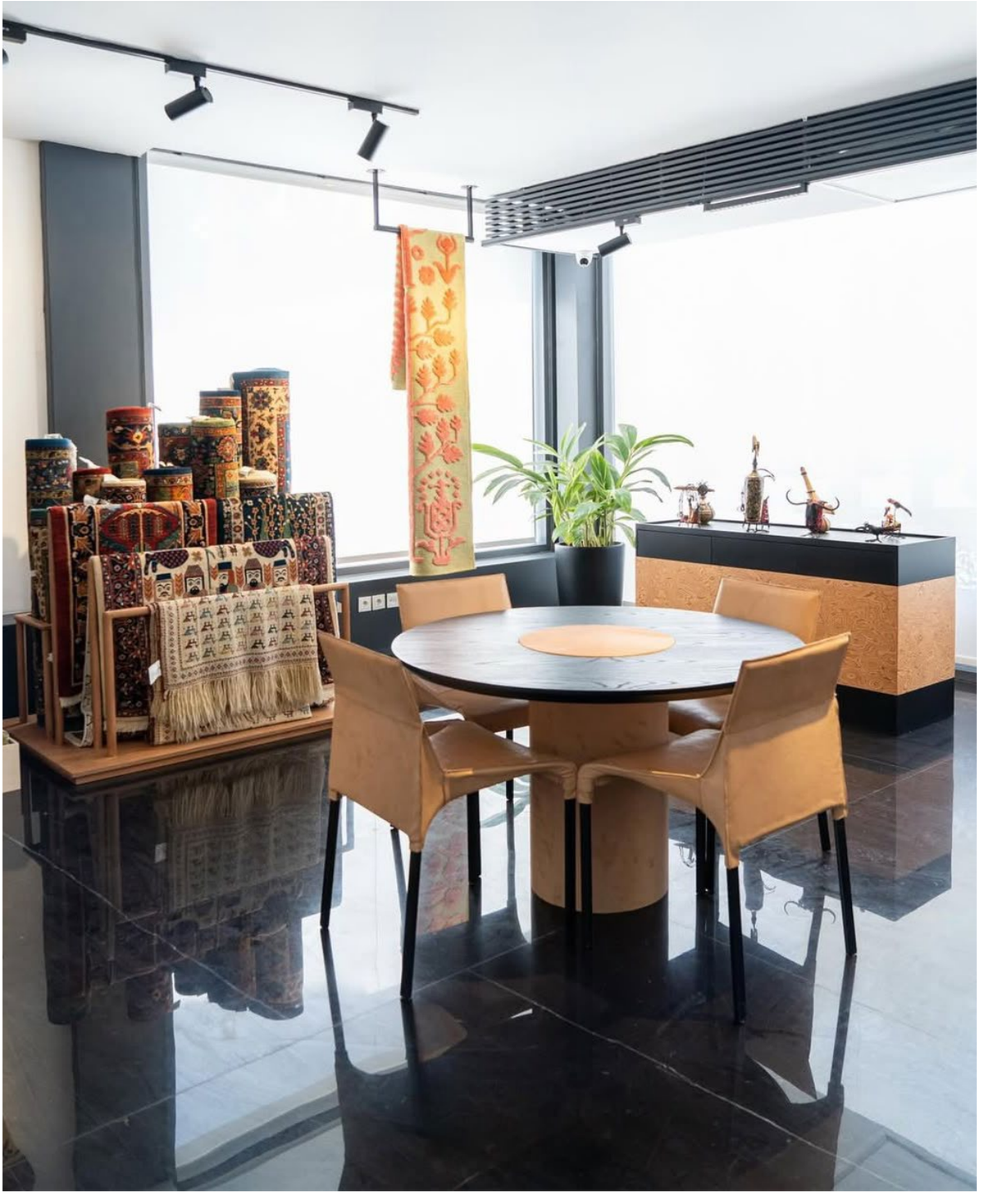

شوروم ایرن




FEEL THE
PUREART
iren
—ART BOUTIQUE—

پروژه ۷۳_کافه رستوران

معمار:
آناهیتا فتوره‌چی
سال:
۲۰۲۵
مکان:
تهران، ایران
حوزه:
رستوران و کافه
محدوده خدمات:
طراحی فرنیچر
ساخت فرنیچر
معرفی پروژه:
در این پروژه، تمرکز Emmiz بر طراحی و ساخت فرنیچر متناسب با نیازهای کافه‌رستوران Seventy Three Center بوده است. مجموعه فرنیچر با توجه به عملکرد فضا و هماهنگی با طراحی معماری پروژه توسعه و تولید شده است.

Seventy Three Center — Cafe & Restaurant

Architect:
Anahita Fatourehchi
Year:
2025
Location:
Tehran, Iran
Sector:
Food & Beverage
Scope:
Furniture Design
Furniture Manufacturing
Project Description:
For Seventy Three Center, Emmiz was responsible for the design and manufacturing of furniture developed specifically for the cafe-restaurant. The collection was conceived in response to the functional requirements of the space and in coordination with the architectural context of the project.



کافه رستوران ۷۳





کافه رستوران ۷۳

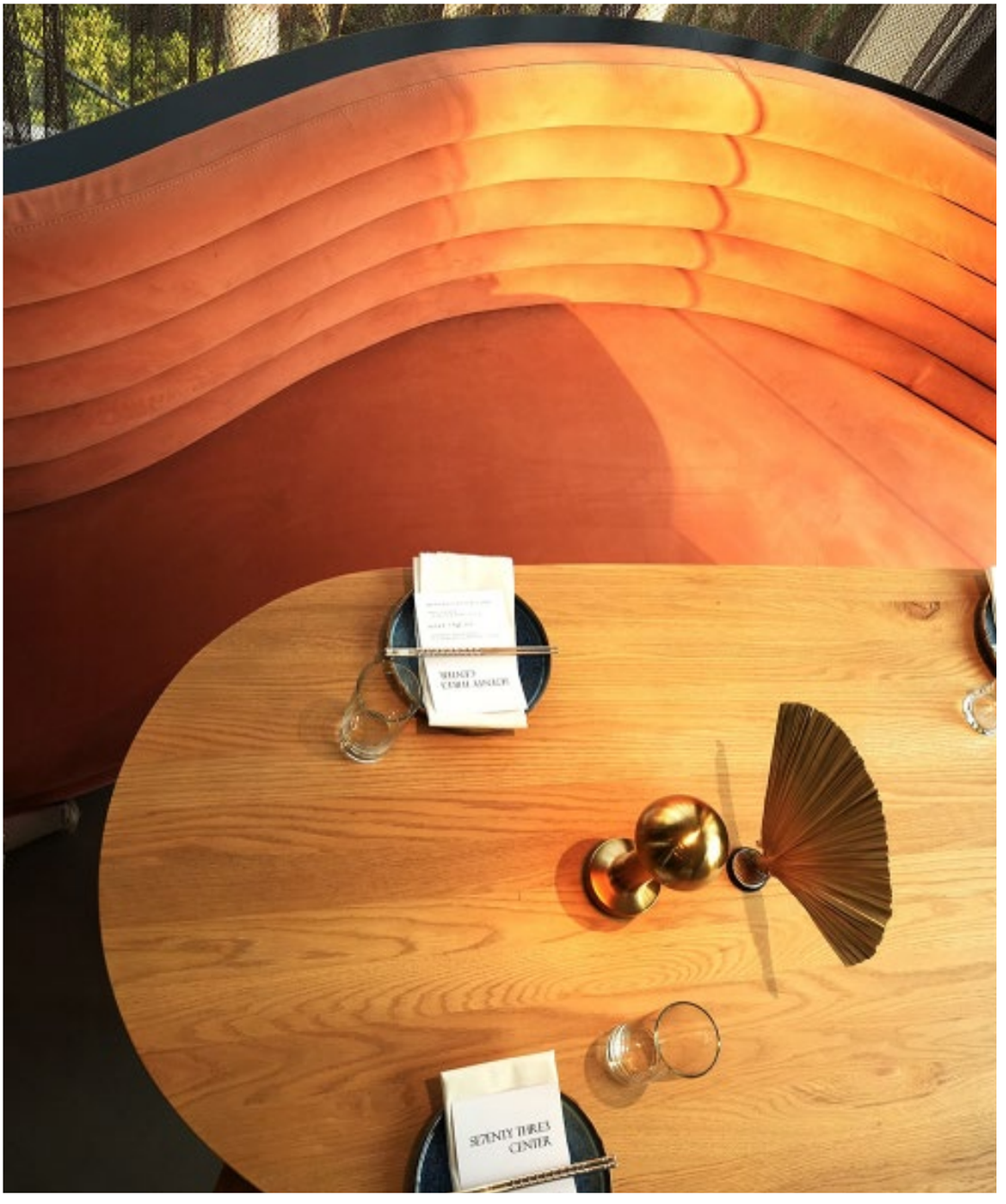



کافه رستوران ۷۳

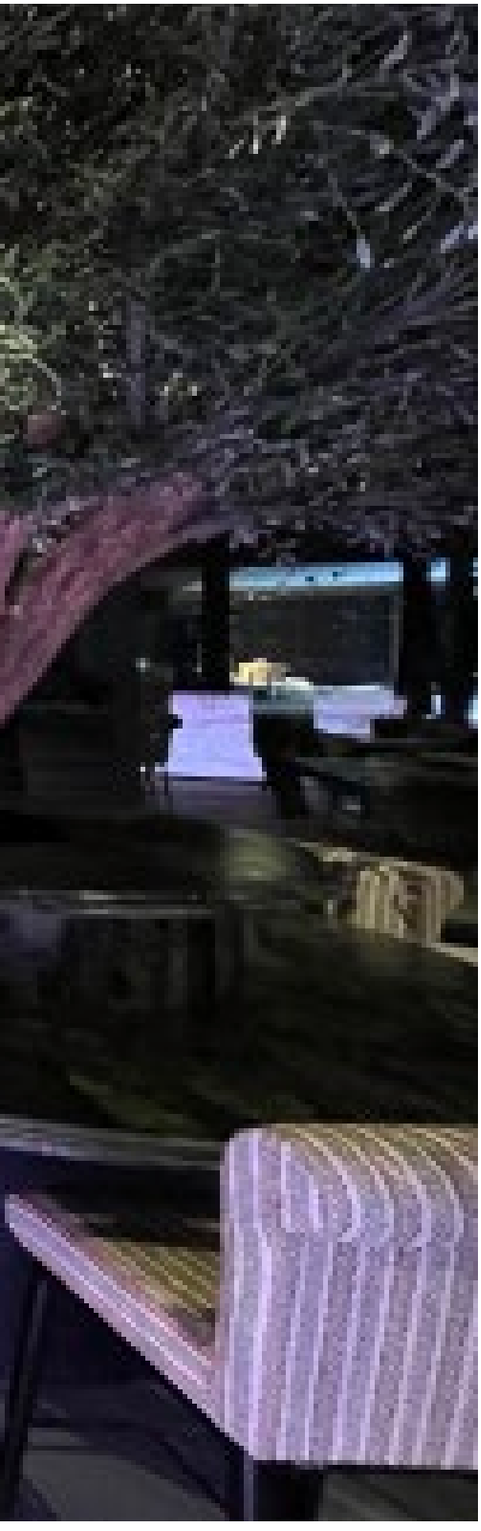





کافه رستوران رستیک

معمار:
محمد امین نیکزاد
سال:
۲۰۲۵
مکان:
تهران، ایران
حوزه:
رستوران و کافه
محدوده خدمات:
طراحی فرنیچر
ساخت و اجرای فرنیچر
معرفی پروژه:
پروژه رستیک با رویکردی یکپارچه میان طراحی داخلی و فرنیچر شکل گرفته است. طراحی و ساخت عناصر مبلمان متناسب با عملکرد کافه‌رستوران انجام شده تا زبان طراحی واحدی در مقیاس فضا و جزئیات ایجاد شود.

Roastic Cafe Restaurant

Architect:
Mohamad Amin Nikzad
Year:
2025
Location:
Tehran, Iran
Sector:
Food & Beverage
Scope:
Interior Design
Furniture Design
Furniture Manufacturing & Installation
Project Description:
Roastic Cafe Restaurant was developed through an integrated approach to interior and furniture design. The furniture was designed and manufactured in response to the operational needs of the venue, creating a consistent design language from the overall space to its individual elements.



کافه رستوران رستیک



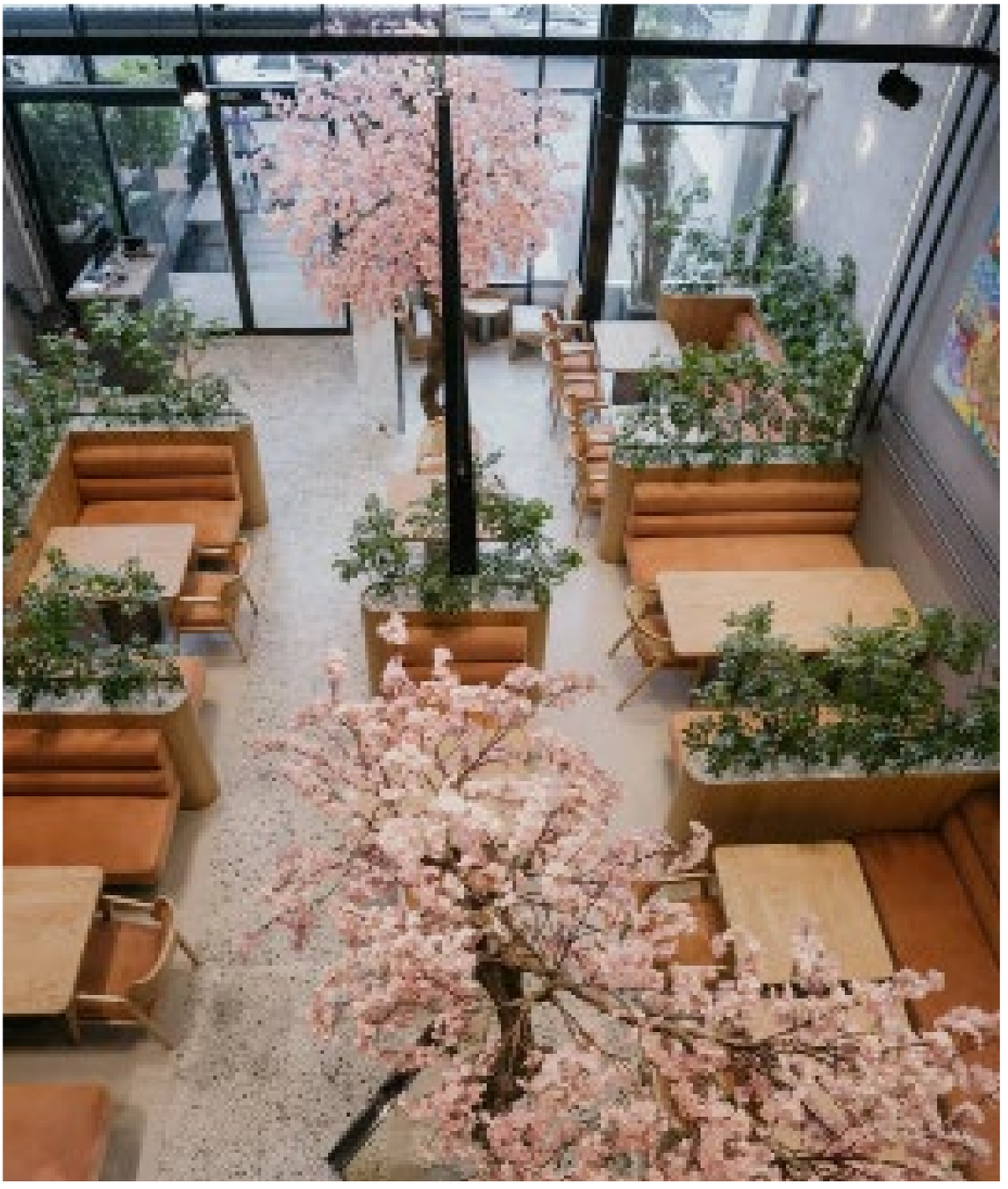

کافه و بیکری داته

معمار و طراح داخلی:
محمد امین نیکزاد
آرت‌ورک:
زرتشت رحیمی
سال:
۲۰۲۶
مکان:
رویال مال، سعادت‌آباد، تهران، ایران
حوزه:
رستوران و کافه
محدوده خدمات:
طراحی فرنیچر
ساخت و اجرای فرنیچر
معرفی پروژه:
پروژه داته شامل طراحی داخلی و تولید فرنیچر برای کافه و بیکری این مجموعه در رویال مال است. طراحی با توجه به هویت بصری برند و الزامات عملکردی فضا توسعه یافته و فرنیچر به‌صورت اختصاصی برای پروژه تولید شده است.

Dateh Cafe & Bakery

Architect & Interior Designer:
Mohammad Amin Nikzad
Artwork:
Zartosht Rahimi
Year:
2026
Location:
Royal Mall, Saadat Abad, Tehran, Iran
Sector:
Food & Beverage
Scope:
Interior Design
Furniture Manufacturing & Installation
Project Description:
The Dateh Cafe & Bakery project includes the interior design and production of furniture for its Royal Mall location. The space was developed in relation to the brand’s visual identity and functional requirements, with furniture produced specifically for the project.



کافه داته



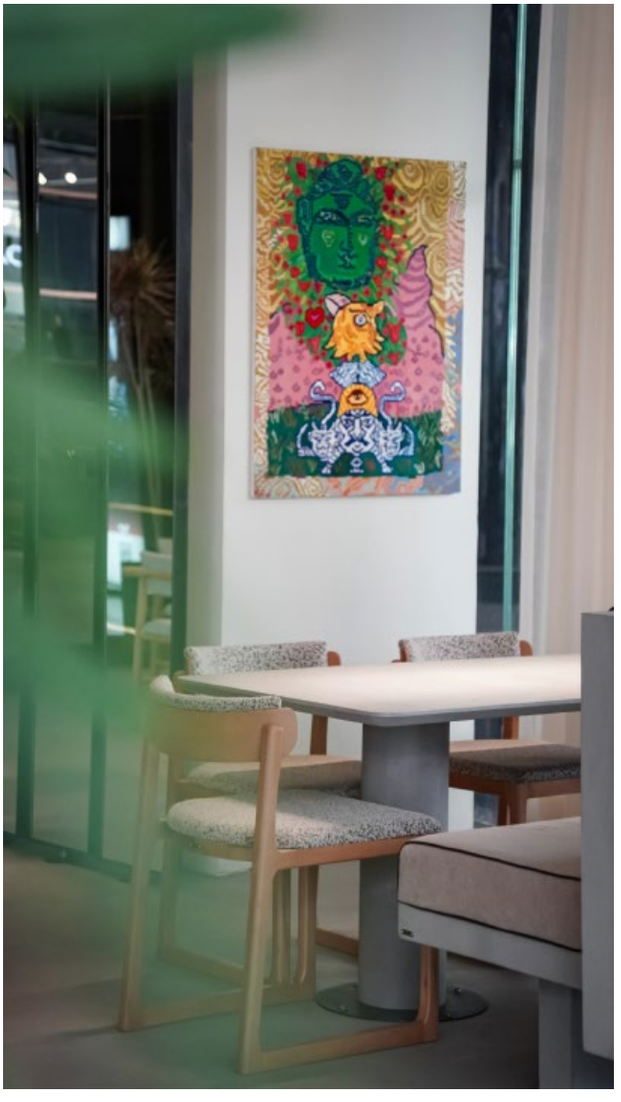

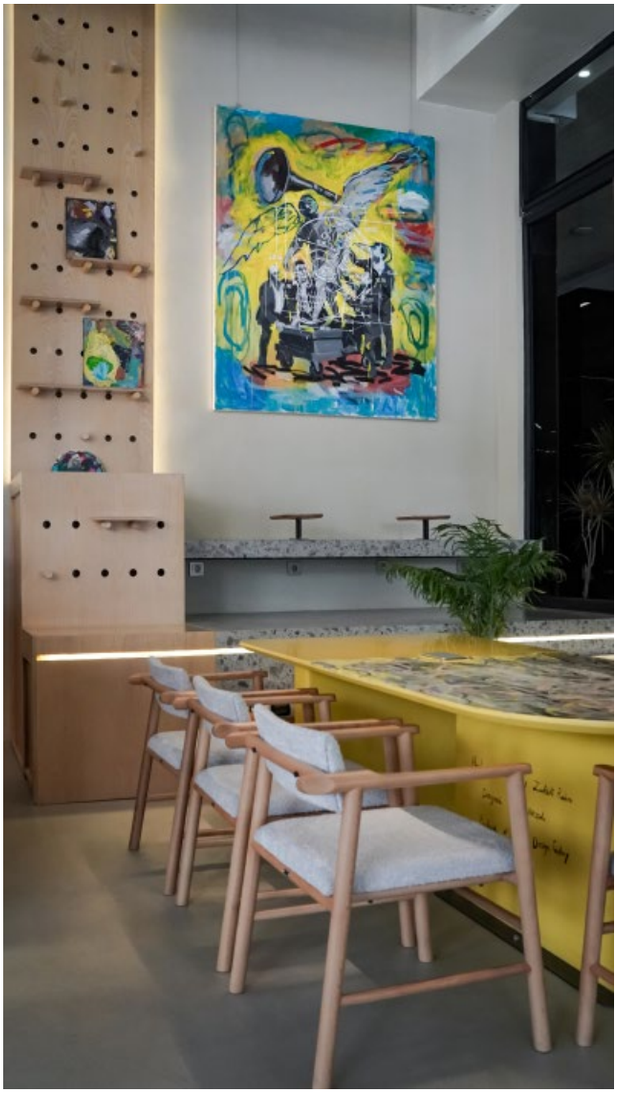

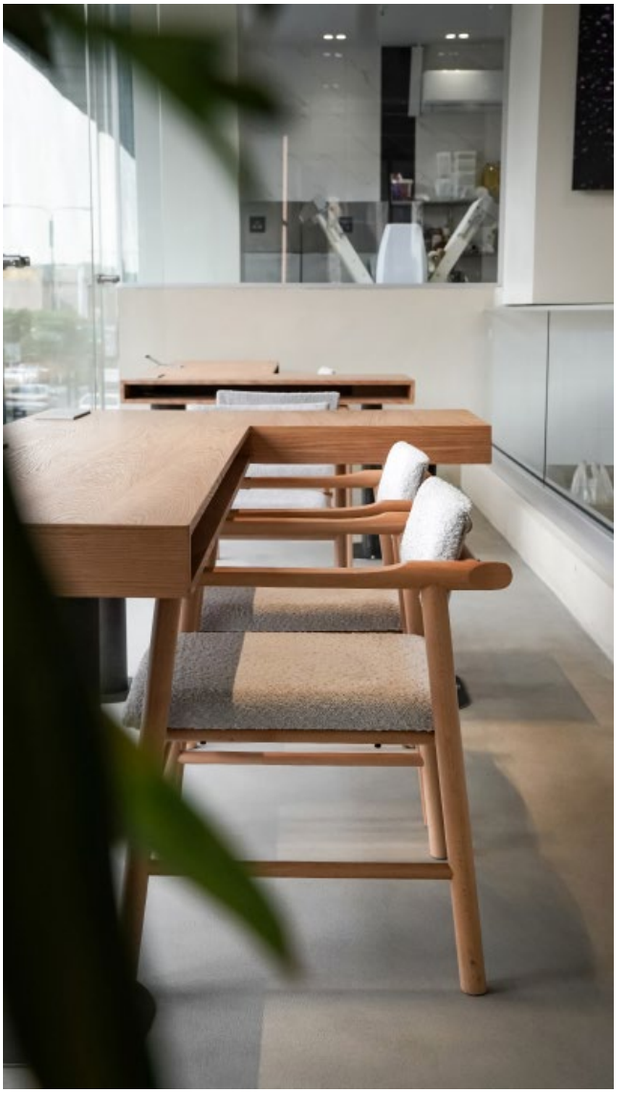

پروژه مسکونی الهیه خزر

معمار و طراح داخلی:
معین افضل‌خانی
سال:
۲۰۲۵
مکان:
الهیه، تهران، ایران
حوزه:
مسکونی
محدوده خدمات:
طراحی و ساخت فرنیچر سفارشی
معرفی پروژه:
برای این پروژه مسکونی، مجموعه‌ای از فرنیچر سفارشی متناسب با معماری داخلی و نیازهای پروژه طراحی و تولید شده است. تمرکز بر ایجاد تناسب میان فرم، متریال و جزئیات اجرایی بوده تا فرنیچر به‌عنوان بخشی هماهنگ از فضای مسکونی عمل کند.

ایـن پروژه بـا هـدف خلـق مجموعـه ای از مبلمـان سفارشـی، متناسـب بـا هویـت فضـای داخلـی و سـبک زندگـی کارفرمـا شـکل گرفـت.
پـس از تحلیـل نیازهـا و توسـعه ایـده هـای طراحـی، مجموعـه ای شـامل مبـل، میزهـای جلـو مبلـی و کنسـول سـنگی بـا ترکیـب چـوب، فلـز، سـنگ ومتریـال هـای نویـن طراحـی و تولیـد شـد.
نتیجه، محصولاتي يكپارچه باجزئيات دقيق، كيفيت ساخت بالا و هویتی معاصر است.

Elahieh Khazar Residence

Architect & Interior Designer:
Moein Afzalkhani
Year:
2025
Location:
Elahieh, Tehran, Iran
Sector:
Residential
Scope:
Custom Furniture Design & Manufacturing
Project Description:
A bespoke furniture collection was designed and manufactured for this private residence in response to its architectural context and functional requirements.
The project focuses on the relationship between form, material, and detailing, allowing the furniture to become an integrated part of the residential interior.

Designed for a private residence, this project resulted in a bespoke furniture collection tailored to the client's lifestyle and interior identity.
The collection includes a custom sofa, coffee tables, and a stone console, crafted through a refined combination of wood, metal, natural stone and contemporary materials.

DRAKE CONSOLE





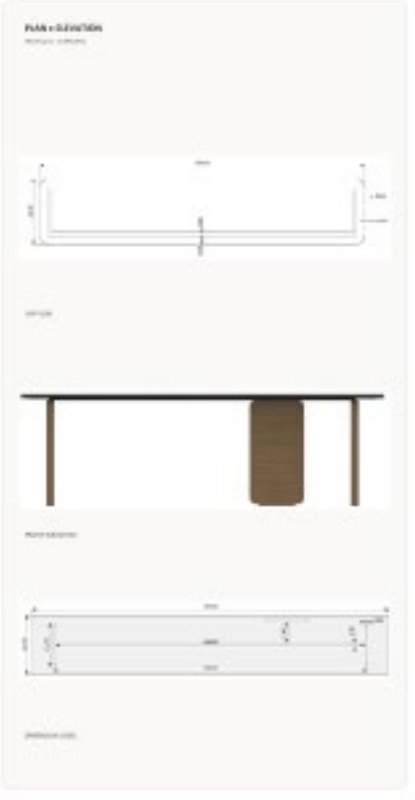













KENDO CONSOLE

CUSTOM FURNITURE / TECHNICAL DEVELOPMENT





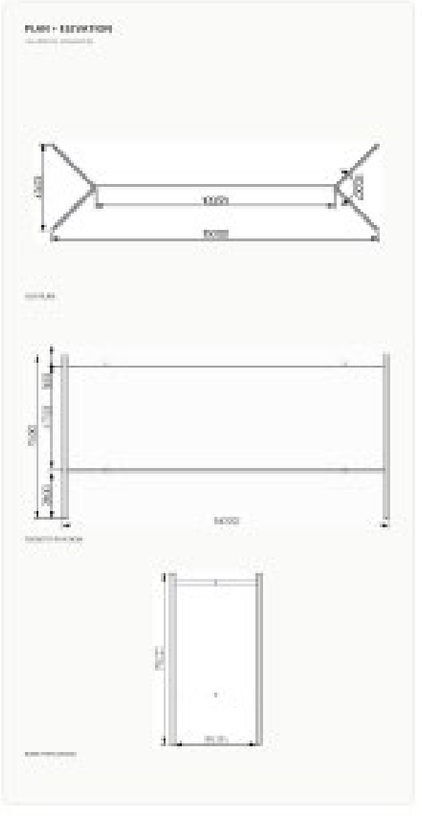

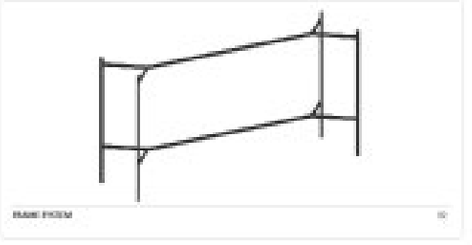

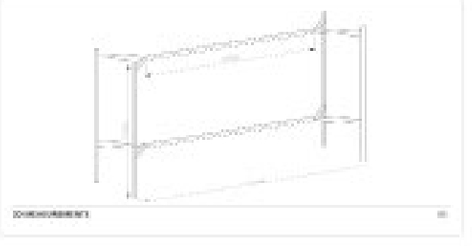



FINAL RENDER







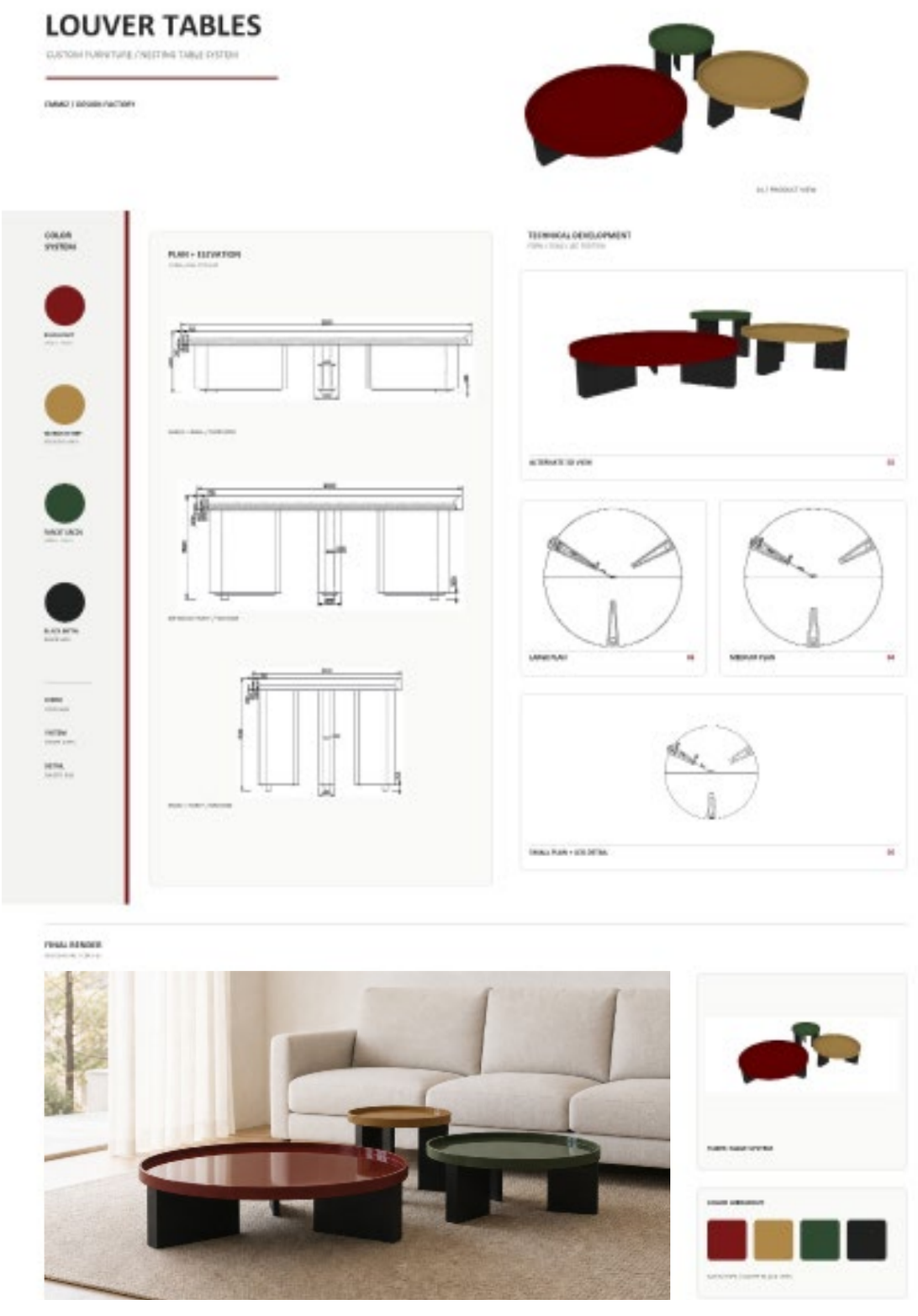
LOUVER TABLES
COLOR SYSTEM
PLAN + ELEVATION
TECHNICAL DEVELOPMENT
FINAL RENDER



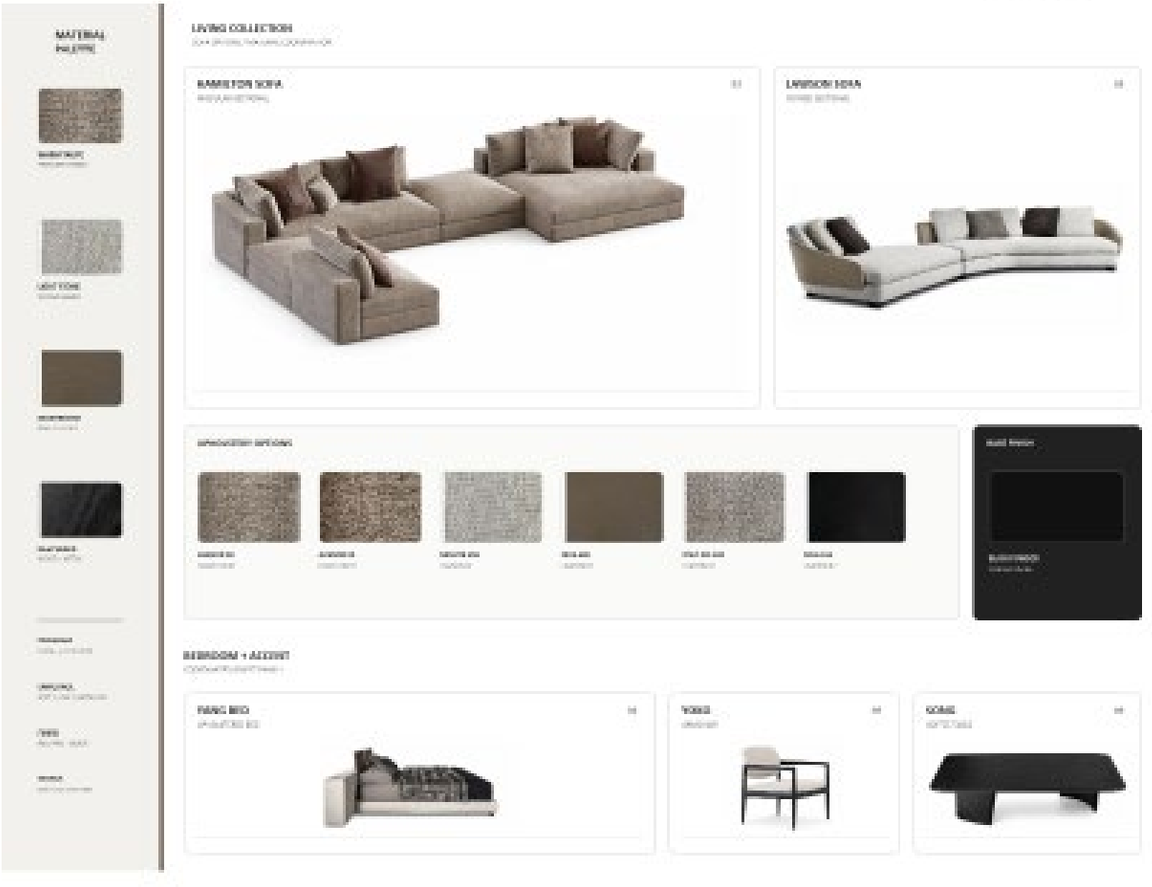
MATERIAL
LIVING COLLECTION
BAMILTON SOFA
LAWSON SOFA
BEDROOM + ACCENT


LIVING CONTEXT

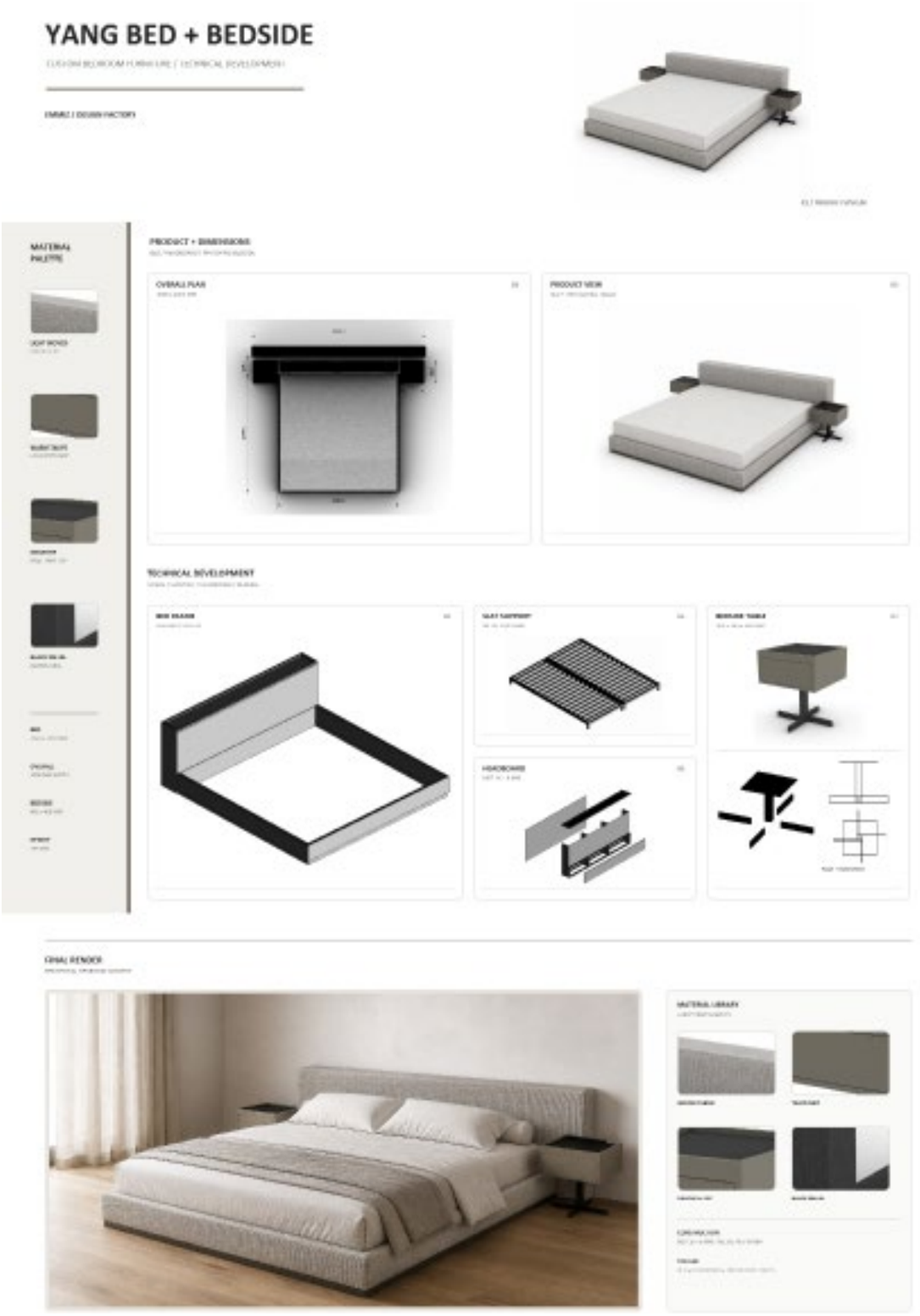
YANG BED + BEDSIDE
MATERIAL PALETTE
PRODUCT + DIMENSIONS
OVERALL PLAN
PRODUCT VIEW
TECHNICAL DEVELOPMENT
FINAL RENDER
MATERIAL LIBRARY

پروژه مسکونی آقای بسطام

کارفرما:
آقای بسطام
سال:
۲۰۲۶
مکان:
سعادت‌آباد، تهران، ایران
حوزه:
مسکونی
محدوده خدمات:
طراحی داخلی
طراحی فرنیچر سفارشی
تأمین و تجهیز کامل فرنیچر
معرفی پروژه:
این پروژه شامل طراحی داخلی و توسعه مجموعه‌ای کامل از فرنیچر برای یک واحد مسکونی خصوصی است. فرنیچر فضاهای مختلف، از نشیمن و اتاق خواب تا عناصر ثابت و اختصاصی، با رویکردی یکپارچه طراحی و تأمین شده است.

این پروژه شامل طراحی وتولید مجموعه ای کامل از مبلمان سفارشی برای فضاهای مختلف واحد مسکونی از مبلمان نشیمن و اتاق خواب تا هدبورد یکپارچه وفضای گیمینگ، تمامی عناصر با زبان طراحی یکسان وتوجه به جزئیات، کیفیت متریال وهماهنگی بصری توسعه یافتند.

Mr Bastam Residence Project

Client:
Mr. Bastam
Year:
2026
Location:
Saadat Abad, Tehran, Iran
Sector:
Residential
Scope:
Interior Design
Custom Furniture Design
Complete Furniture Supply & Installation
Project Description:
This private residence project includes the interior design and development of a complete furniture collection. Furniture for the living areas, bedrooms, and custom integrated elements was developed as part of a unified furnishing approach tailored to the residence.

A complete custom furniture collection designed for a private residence.
From the living area and bedroom furniture to a bespoke wall-integrated headboard and gaming room,
every piece was developed with a unified design language, premium materials, and meticulous attention to detail.











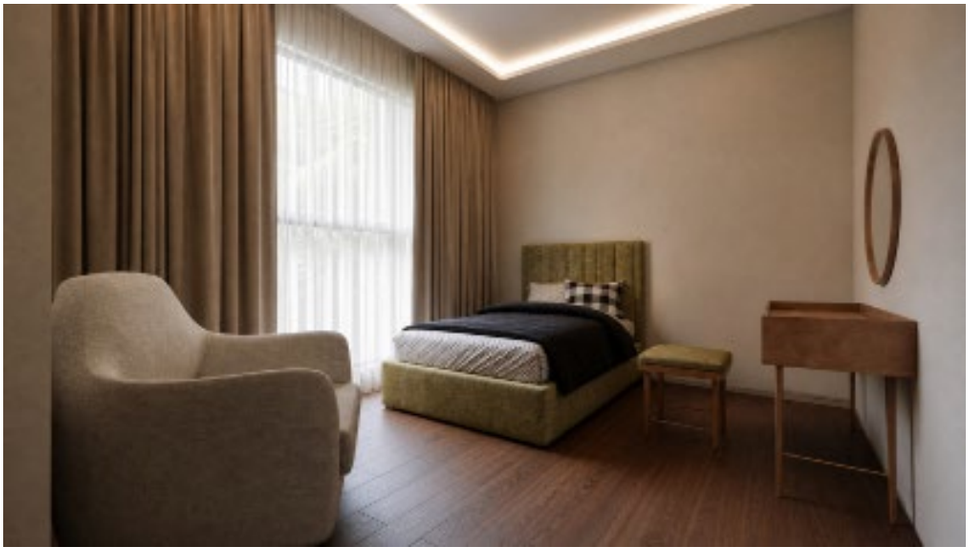

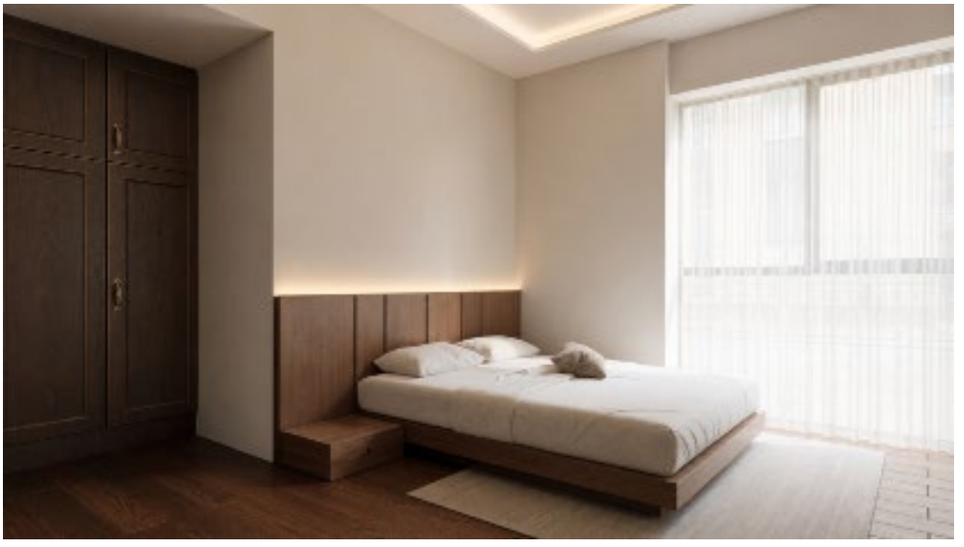





پروژه مسکونی آقای میرهادی

کارفرما:
آقای میرهـادی
سال:
۲۰۲۵
مکان:
اصفهان، ایران
حوزه:
مسکونی
محدوده خدمات:
طراحی داخلی
طراحی فرنیچر سفارشی
ساخت فرنیچر سفارشی
معرفی پروژه:
در این پروژه مسکونی، طراحی داخلی و مجموعه فرنیچر به‌صورت هماهنگ توسعه یافته‌اند.
فرنیچر اختصاصی با توجه به مقیاس فضا، نیازهای عملکردی و زبان کلی طراحی شکل گرفته تا فضایی منسجم، کاربردی و معاصر ایجاد شود.

برای این پروژه، مجموعه ای از مبلمان و صندلی های سفارشی با رویکردی مینیمال و ساختاری مهندسی شده طراحی وتولید شد.
تمرکز اصلی پروژه بر ایجاد تعادل میان سبکی سازه، راحتی، دوام وکیفیت ساخت بود تا محصول نهایی پاسخگوی نیازهای عملکردی وزیبایی شناختی فضا باشد.

Mr Mirhadi Residence Project

Client:
Mr. Mirhadi
Year:
2025
Location:
Isfahan, Iran
Sector:
Residential
Scope:
Interior Design
Custom Furniture Design
Custom Furniture Manufacturing
Project Description:
The interior and custom furniture for this residence were developed as a coordinated design system. Each piece was designed in response to the scale, functional requirements, and overall character of the space, creating a cohesive and contemporary residential environment.

Developed for a residential show apartment, this collection features bespoke sofas and chairs with
lightweight engineered structures.
The design focuses on balancing comfort, durability, and refined craftsmanship while maintaining a
clean contemporary aesthetic.

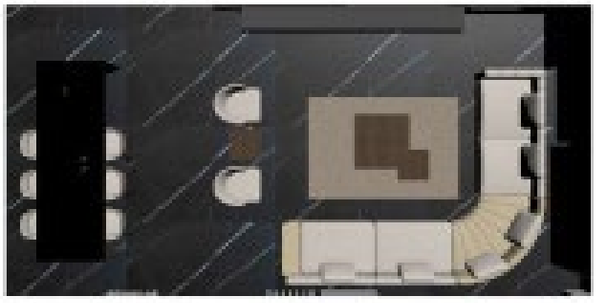

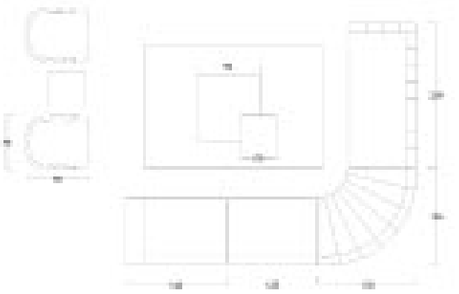



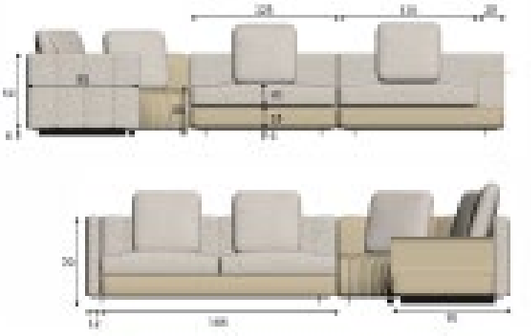



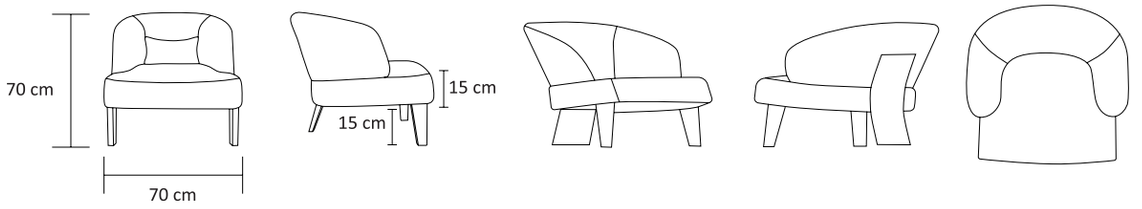
70 cm
70 cm
15 cm
15 cm



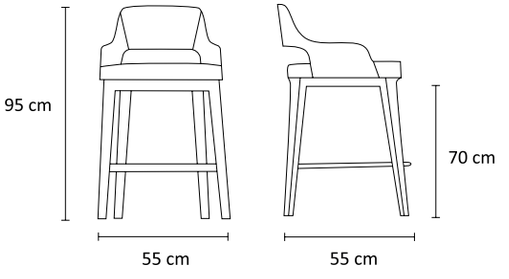
95 cm
55 cm
55 cm
70 cm





پروژه استانبول

سال:
۲۰۲۵
مکان:
استانبول، ترکیه
حوزه:
اقامتی
محدوده خدمات:
طراحی داخلی
طراحی فرنیچر
ساخت و اجرای فرنیچر
معرفی پروژه:
این پروژه اقامتی در استانبول با رویکردی یکپارچه میان طراحی داخلی و فرنیچر توسعه یافته است. طراحی محصولات و اجرای آن‌ها در هماهنگی با فضای داخلی انجام شده تا مجموعه‌ای منسجم از نظر فرم، عملکرد و هویت بصری شکل بگیرد.

Istanbul Project

Year:
2025
Location:
Istanbul , Turkiye
Sector:
Hospitality
Scope:
Interior Design
Furniture Design
Furniture Manufacturing & Installation
Project Description:
This hospitality project in Istanbul was developed through an integrated approach to interior and furniture design. Furniture was designed and produced in coordination with the spatial concept to create a cohesive relationship between form, function, and the overall visual identity.

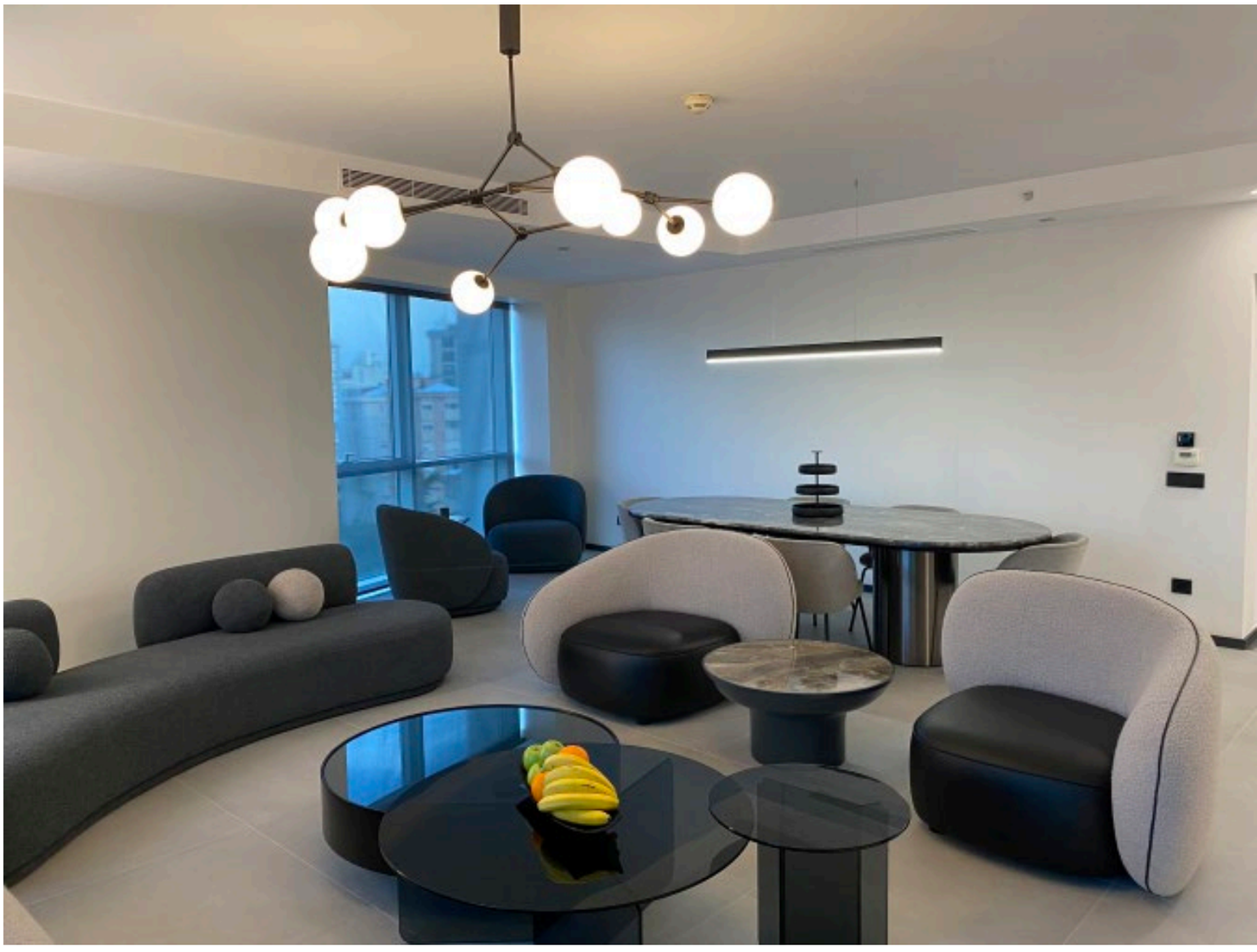

پروژه استانبول

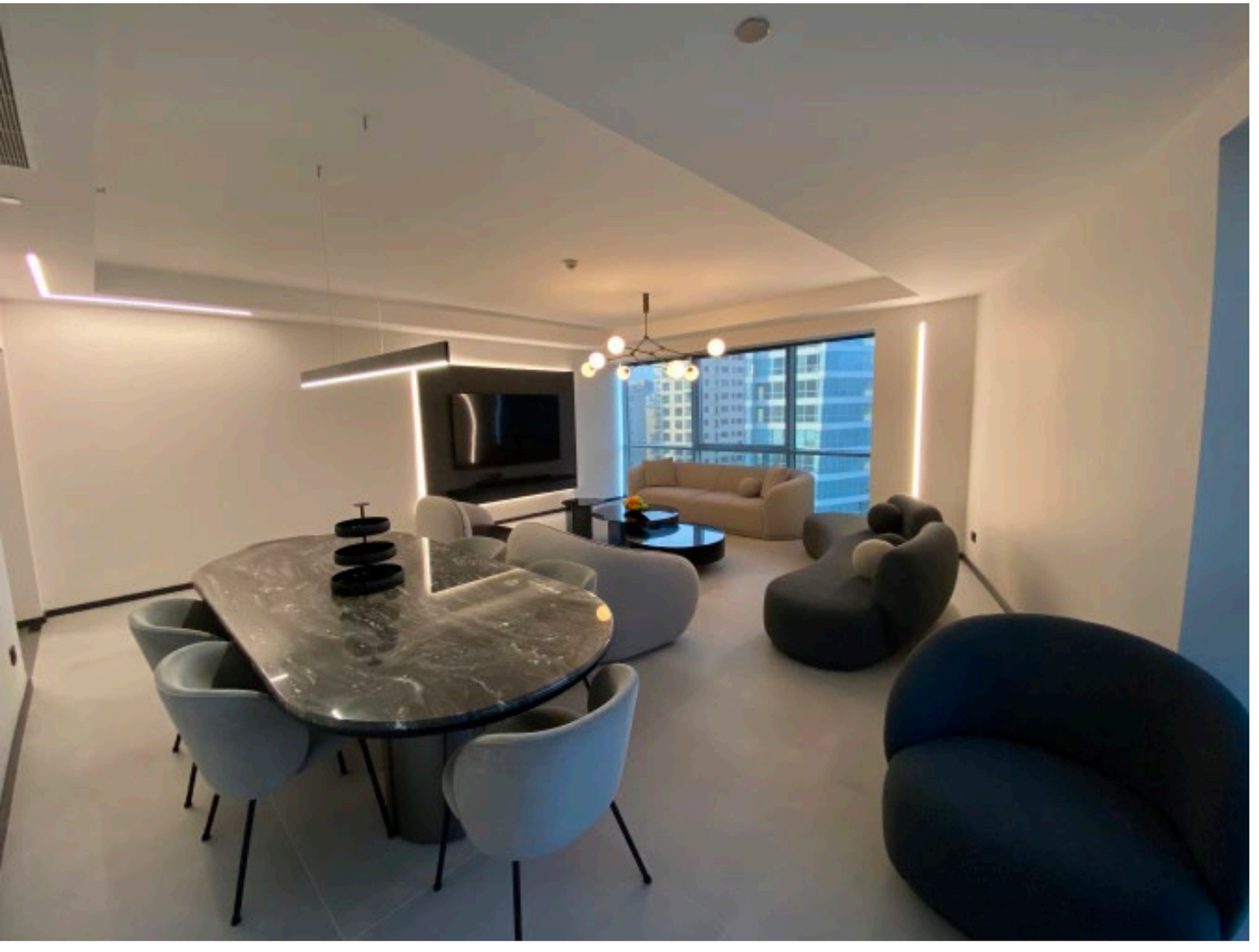



پروژه استانبول



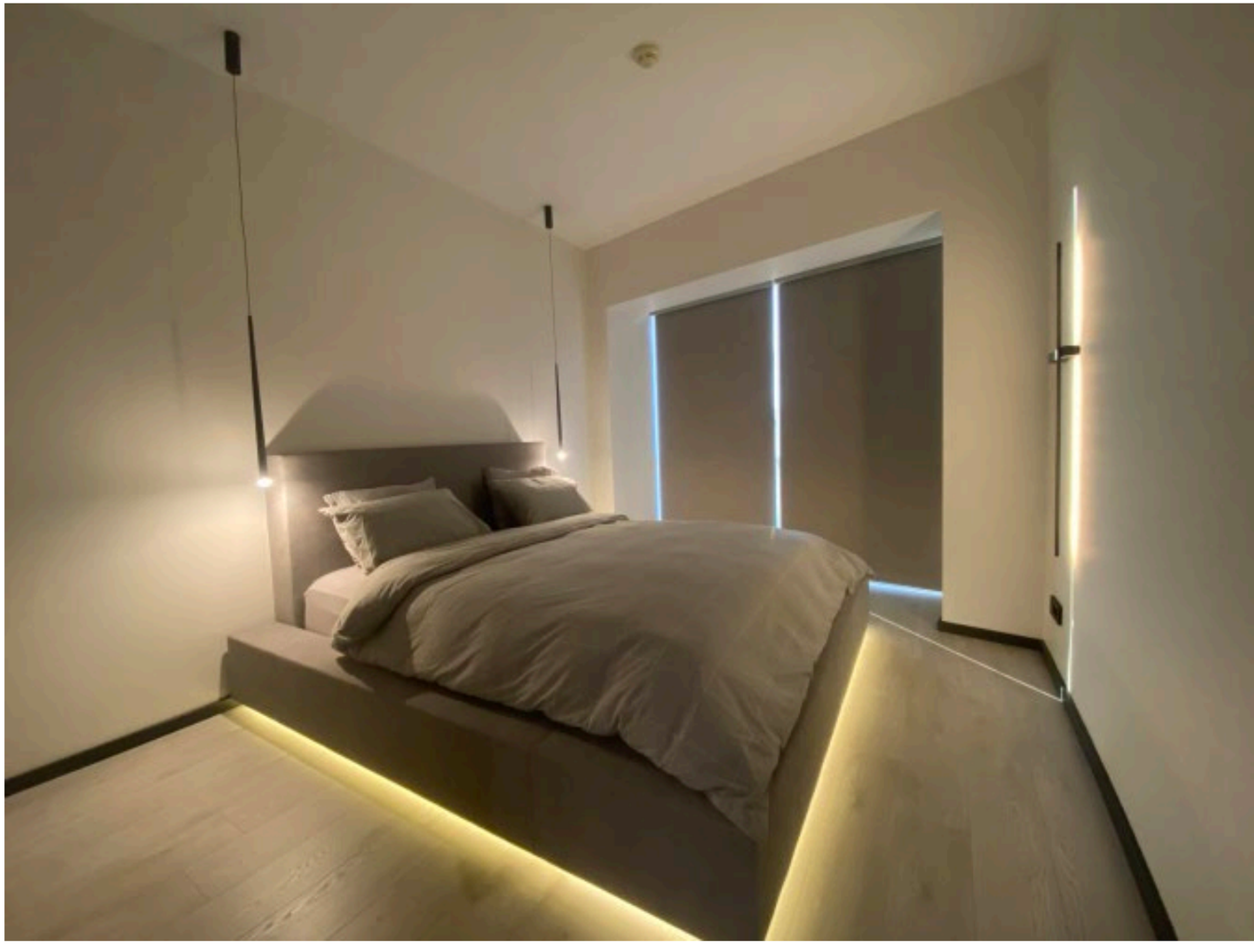

لیست محصولات / Products Index

Chairs



Eat With Handle



Eat



Kup



Geppetto



Nest



Adam



Mingo

Chairs



Ponte



Minor



Major



Deer



Sora Bar



Sena Bar



Line Bar



Eat Bar

Arm Chairs



Aan



Seed



Orbit



Loop



Embrace

Sofas



DNA



Simple



Swan



Wave



Bean



Raha



Moon



Ribbon

L -Sofas



Bay



Elephant



Denj



Nest

Dining Tables



Eve



Alp



Apex



Nest



Circle



Cylinder

Coffee Tables



M.O



Deep



Kayak



Song



Louver

Side Tables



Play



Roj & Roj-s



Sail



Song

Bar & Console Tables



Drake



Kendo



Polygon



Hidden

Bedroom Essentials






Nest





Swan





Charm





Natural



H

Beds



Swan



H



Nest



Nest - 2



Custom 001



Custom 002

Beds



Custom 003



Custom 004



Custom 005



Custom 006



Custom 007

Outdoor Tables & Chairs









emmiz

Design Factory

emmiz
Design Factory

کارخانـه : تـهران، احـمدآباد مستوفـی ، شهـرک بهسـازی صـنایع چـوب ایـران ، سالـن 25A1 , تلفن : ۵۲۰۰۶۴۳۹-۰۲۱

شـعبه کـاردل : تهـران، انتهـای حـکیم، تقاطـع همدانـی و لـشگری ، پـلاک ۳۵۴ ، طـبقه G ، تلفن: ۲۹۸۵۶۳۶-۰۹۹۰

شعبه فیورکس : احمدآباد مستوفی ، شهرک بهسازی صنایع چوب ، ساختمان فیورکس، طبقه G ، تلفن : ۵۶۸۰۸۲۴۳-۰۲۱

شـعبه آمیـت : رشـت ، خیابان منظریـه ، جنـب هتل کـادوس تلفن : ۳۳۳۶۵۰۴۵-۰۱۳

شـعبه دیـدی سنتر: مـازندران، ایزدشهـر، مـجتمع فرهنگی هنـــری دیـدی، طـــبقه G ، ضـــلع غـــربی ورودی اصلـــی تلفن :۰۱۱-۴۴۵۸۳۵۹۲ /۰۱۱-۴۴۵۸۳۵۸۲

emmizdesign.com

emmiz

Design Factory

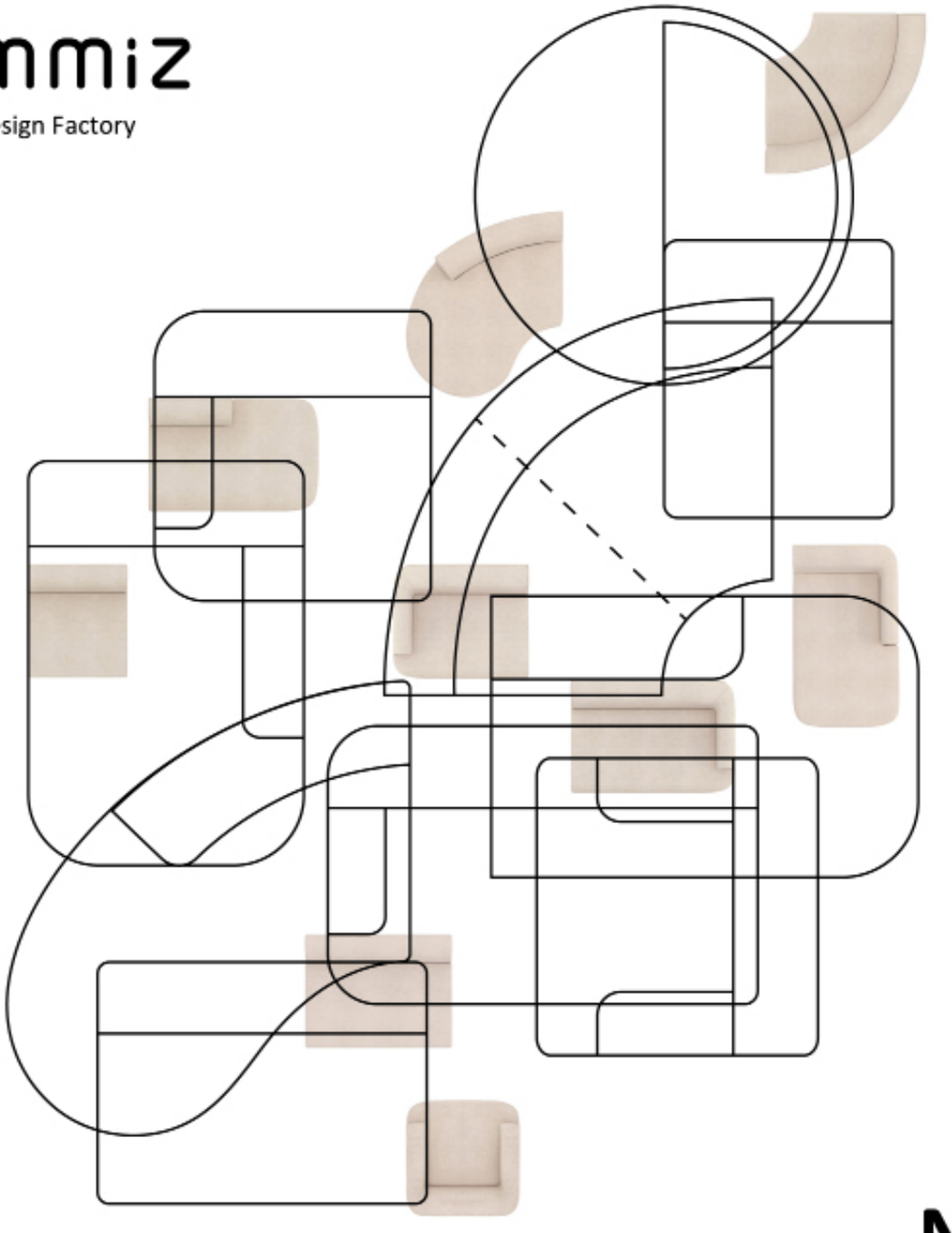

Nest